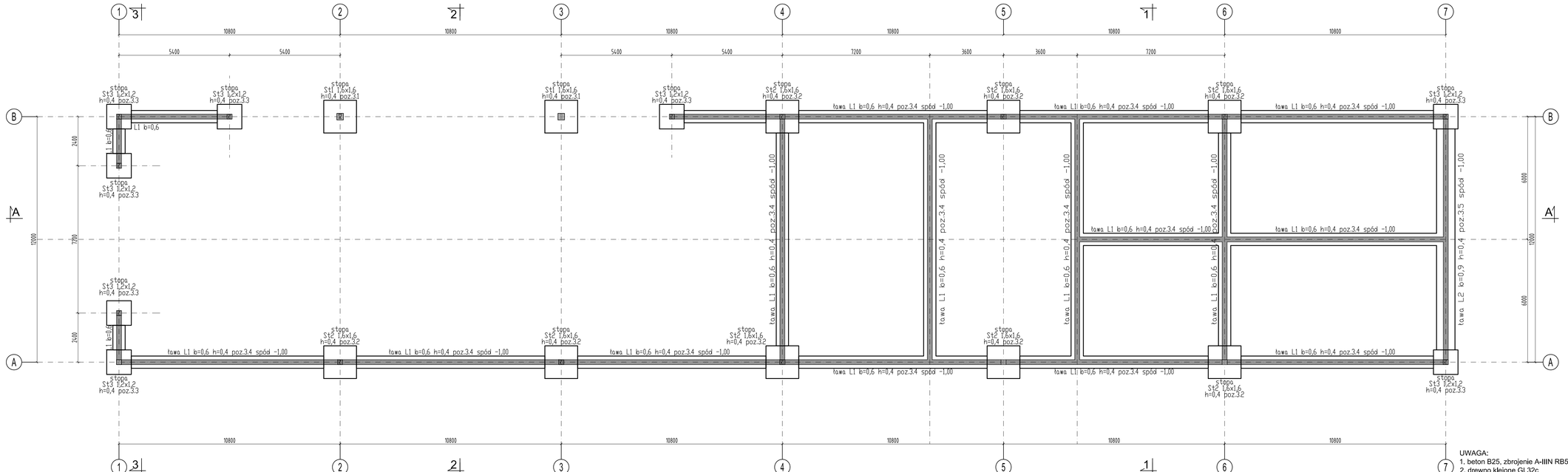

p.p.p. = +139,80 m.n.p.m.

UWAGA:
1. beton B25, zbrojenie A-IIIN RB500W
2. drewno klejone GL32c
4. drewno lite C24 (sosna)
5. stal profilowa St3S ocynkowana ogniowo
6. poziom posadowienia -1.00m
7. pod fundament wykonac podkład z B10 10cm

INVESTBUD
PROJEKTOWANIE I USŁUGI KONSULTINGOWE
al. Wojska Polskiego 39
10-228 Olsztyn
tel./fax: +48 89 5272657
mobile: +48 601 661826
e-mail: biuro@investbud.olsztyn.pl

OBIEKT:
Wiata techniczna portu lotniczego

ADRES:
dz.nr 463/13 obr.Szymany
gm. Szczytno pow. szczycieński

TYTUŁ:
Rzut fundamentów

PROJEKTOWAŁ:
mgr inż.A.Kuzia
upr.bud.WAM/0120/PWOK/04

SPRAWDZIŁ:
mgr inż.D.Ziółkowski
upr.bud.WAM/0059/PWOK/05

OPRACOWAŁ:
mgr inż.A.Kuzia

BRANŻA:	FAZA:	
konstrukcja	**PW**	
DATA:	SKALA:	NR RYS.
10-2013	**1:100**	**K1**

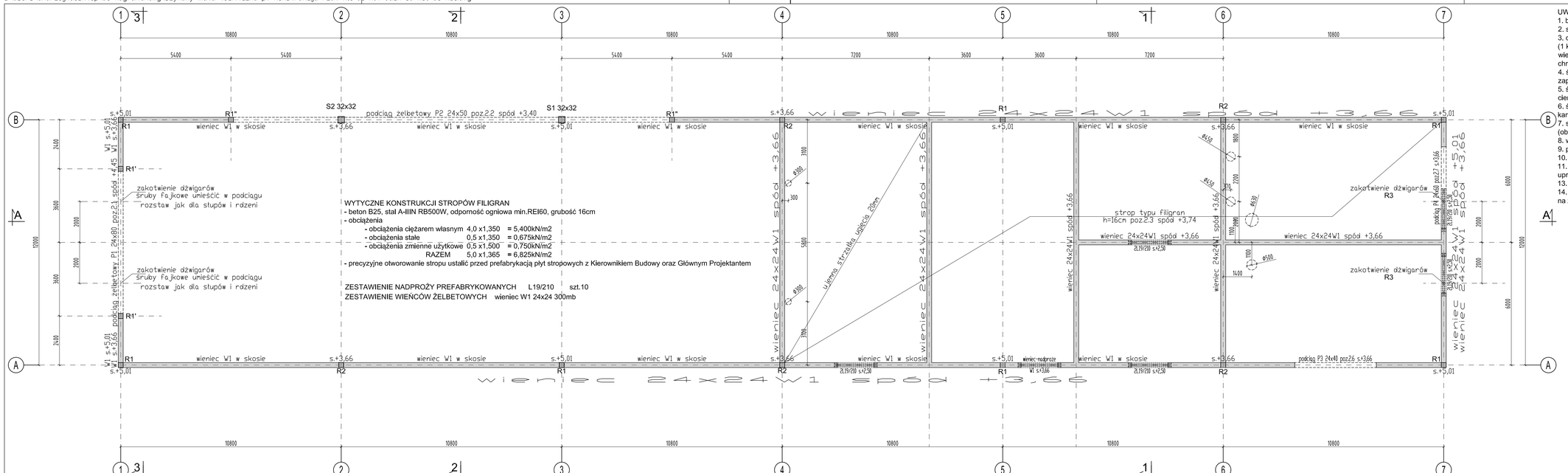

WYTYCZNE KONSTRUKCJI STROPÓW FILIGRAN
- beton B25, stal A-IIIN RB500W, odporność ogniowa min.REI60, grubość 16cm
- obciążenia

- obciążenia ciężarem własnym	4,0 x1,350	= 5,400kN/m2
- obciążenia stałe	0,5 x1,350	= 0,675kN/m2
- obciążenia zmienne użytkowe	0,5 x1,500	= 0,750kN/m2
RAZEM	5,0 x1,365	= 6,825kN/m2

- precyzyjne otworowanie stropu ustalić przed prefabrykacją płyt stropowych z Kierownikiem Budowy oraz Głównym Projektantem

ZESTAWIENIE NADPROŻY PREFABRYKOWANYCH L19/210 szt.10
ZESTAWIENIE WIEŃCÓW ŻELBETOWYCH wieniec W1 24x24 300mb

UWAGA:
1. beton B25, zbrojenie A-IIIN RB500W
2. stal profilowa St3SX ocynkowana ogniowo
3. drewno klejone GL32c
(1 klasa użytkowania wewnątrz budynku oraz 2 klasa na zewnątrz
wielkowymiarowe elementy wyk. z drewna klejonego należy
chronić przed oddziaływaniem wód opadowych (deszcz, śnieg)
4. ściany fundamentowe z bloczka betonowego 15MPa gr.24cm na
zaprawie M10
5. ściana nośna z bloczka silikatowego gr.24cm 15MPa na zaprawie
cienkowarstwowej M10
6. ściany działowe z bloczka silikatowego gr.12cm oraz z płyty
kartonowo-gipsowej wg proj.arch.
7. stropy typu "filigran" grubości 16cm (B25, A-IIIN RB500W)
(obciążenie wg. "obliczeń statycznych")
8. warstwy wykończeniowe wg proj. architektury
9. poziom posadowienia fundamentów wg rzutu fundamentów.
10. pod fundamentami wykonać podkład z betonu B10 gr.10cm.
11. wykopy pod fundamenty powinny zostać odebrane przez
uprawnionego geotechnika i potwierdzone wpisem w dzienniku budowy
13. poziom posadowienia - 1,00m p.p.p.
14. zbrojenie podłużne wieńców, ław i rdzeni fundamentowych łączyć
na zakład min.50Ø pręta

PROJEKT KONSTRUKCJI MOŻE BYĆ SKIEROWANY
DO REALIZACJI WYŁĄCZNIE PO PISEMNEJ ZGODZIE
GŁÓWNEGO PROJEKTANTA (ARCHITEKTA).

p.p.p. = +139,80 m.n.p.m.

UWAGA:
1. beton B25, zbrojenie A-IIIN RB500W
2. drewno klejone GL32c
4. drewno lite C24 (sosna)
5. stal profilowa St3S ocynkowana ogniowo

INVESTBUD
PROJEKTOWANIE I USŁUGI KONSULTINGOWE
al. Wojska Polskiego 39
10-228 Olsztyn
tel./fax: +48 89 5272657
mobile: +48 601 661826
e-mail: biuro@investbud.olsztyn.pl

OBIEKT:
Wiata techniczna portu lotniczego

ADRES:
dz.nr 463/13 obr.Szymany
gm. Szczytno pow. szczycieński

TYTUŁ:
Rzut przyziemia

PROJEKTOWAŁ:
mgr inż.A.Kuzia
upr.bud.WAM/0120/PWOK/04

SPRAWDZIŁ:
mgr inż.D.Ziółkowski
upr.bud.WAM/0059/PWOK/05

OPRACOWAŁ:
mgr inż.A.Kuzia

BRANŻA:	FAZA:	
konstrukcja	**PW**	
DATA:	SKALA:	NR RYS.
10-2013	**1:100**	**K2**

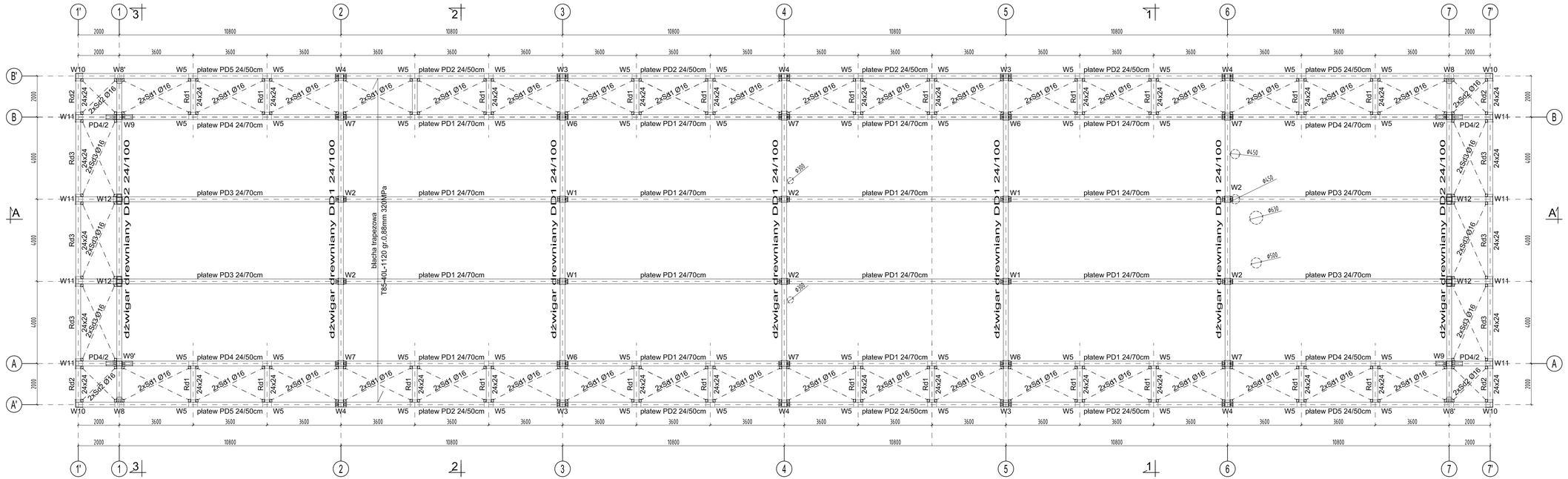

UWAGA:
1. beton B25, zbrojenie A-IIIN RB500W
2. drewno klejone GL32c
4. drewno lite C24 (sosna)
5. stal profilowa St3S ocynkowana ogniowo

p.p.p. = +139,80 m.n.p.m.

INVESTBUD
PROJEKTOWANIE I USŁUGI KONSULTINGOWE
al. Wojska Polskiego 39
10-228 Olsztyn
tel./fax: +48 89 5272657
mobile: +48 601 661826
e-mail: biuro@investbud.olsztyn.pl

OBIEKT:
Wiata techniczna portu lotniczego

ADRES:
dz.nr 463/13 obr.Szymany
gm. Szczytno pow. szczycieński

TYTUŁ:
Rzut konstrukcji dachu

PROJEKTOWAŁ:
mgr inż.A.Kuzia
upr.bud.WAM/0120/PWOK/04

SPRAWDZIŁ:
mgr inż.D.Ziółkowski
upr.bud.WAM/0059/PWOK/05

OPRACOWAŁ:
mgr inż.A.Kuzia

BRANŻA:	FAZA:	
konstrukcja	**PW**	
DATA:	SKALA:	NR RYS.
10-2013	**1:100**	**K3**

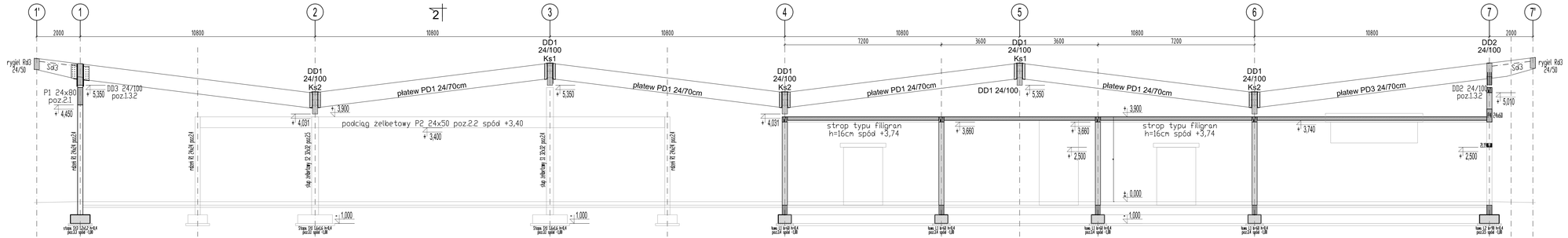

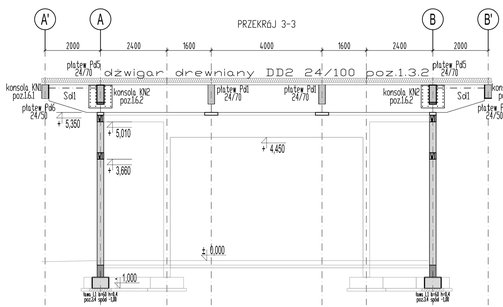

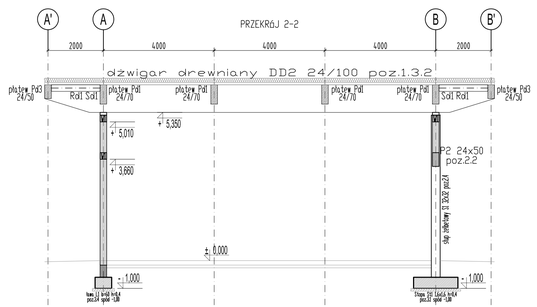

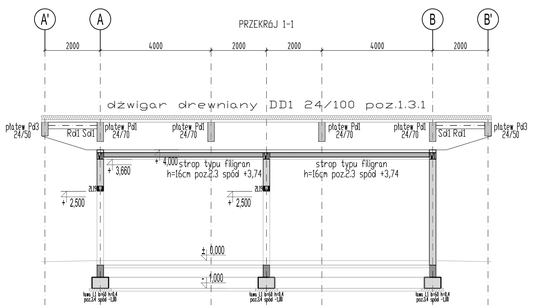

p.p.p. = +139,80 m.n.p.m.

UWAGA:
1. beton B25, zbrojenie A-IIIN RB500W
2. drewno klejone GL32c
4. drewno lite C24 (sosna)
5. stal profilowa St3S ocynkowana ogniowo

INVESTBUD
PROJEKTOWANIE I USŁUGI KONSULTINGOWE
al. Wojska Polskiego 39
10-228 Olsztyn
tel./fax: +48 89 5272657
mobile: +48 601 661826
e-mail: biuro@investbud.olsztyn.pl

OBIEKT:
Wiata techniczna portu lotniczego

ADRES:
dz.nr 463/13 obr.Szymany
gm. Szczytno pow. szczycieński

TYTUŁ:
Przekroje konstrukcyjne

PROJEKTOWAŁ:
mgr inż.A.Kuzia
upr.bud.WAM/0120/PWOK/04

SPRAWDZIŁ:
mgr inż.D.Ziółkowski
upr.bud.WAM/0059/PWOK/05

OPRACOWAŁ:
mgr inż.A.Kuzia

BRANŻA:	FAZA:	
konstrukcja	**PW**	
DATA: **10-2013**	SKALA: **1:100**	NR RYS. **K4**

Stopa St1
szt.2

1-1

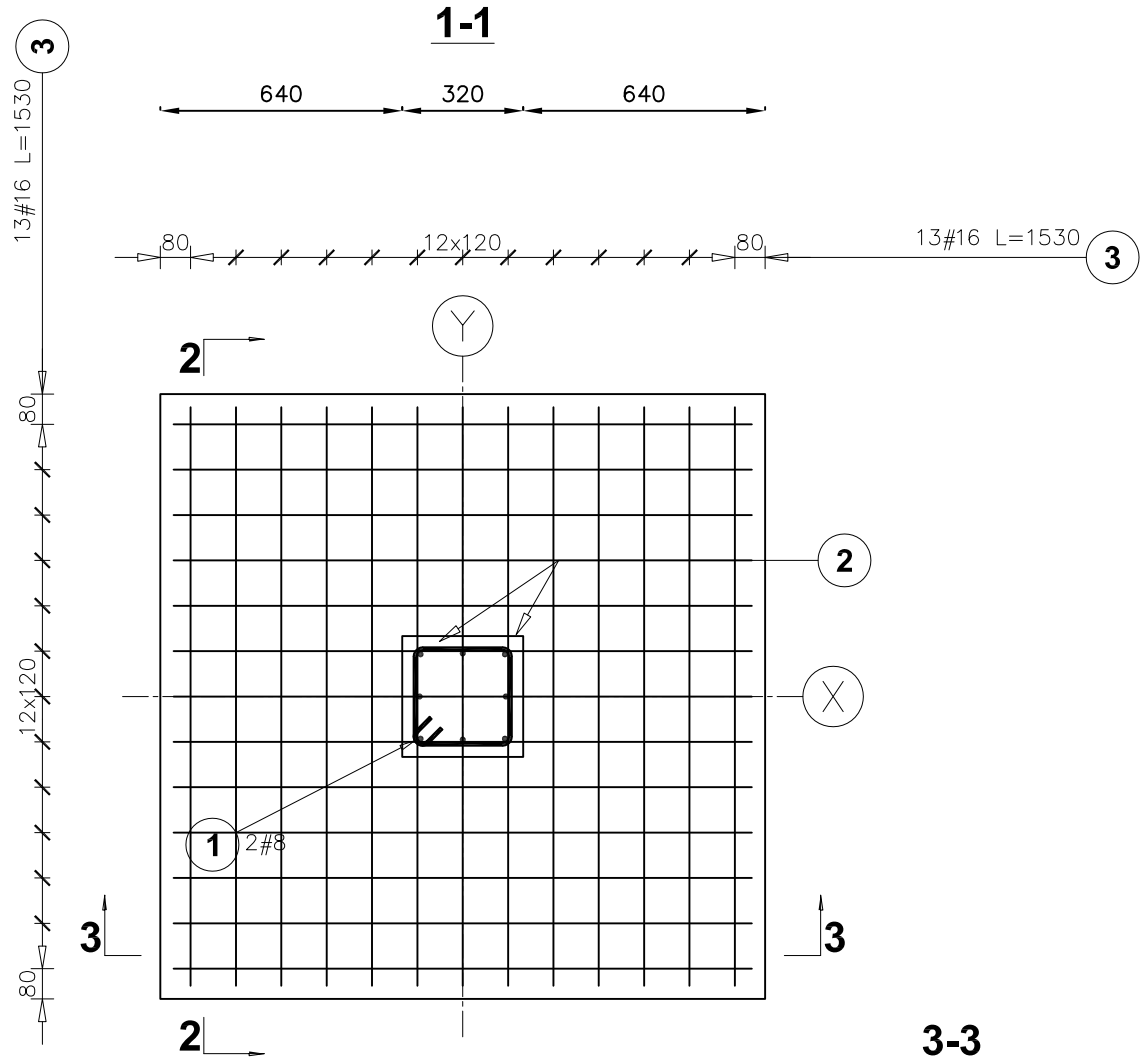

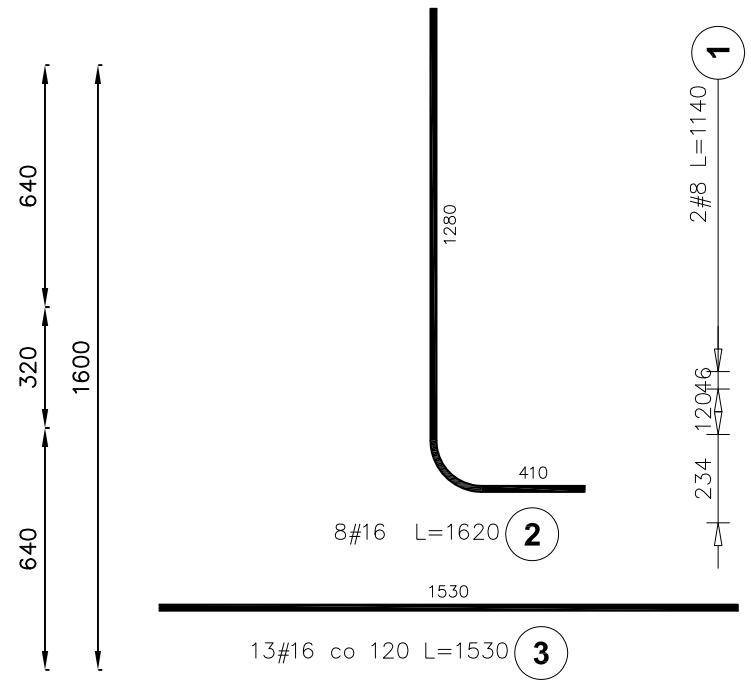

2-2

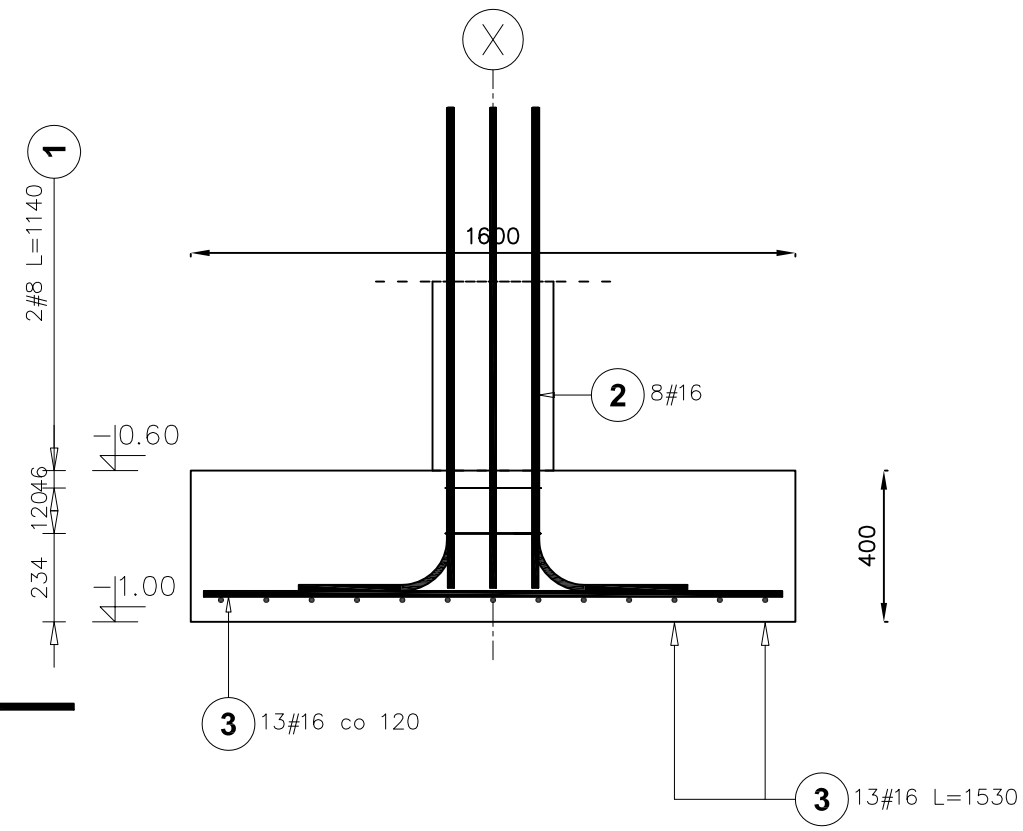

3-3

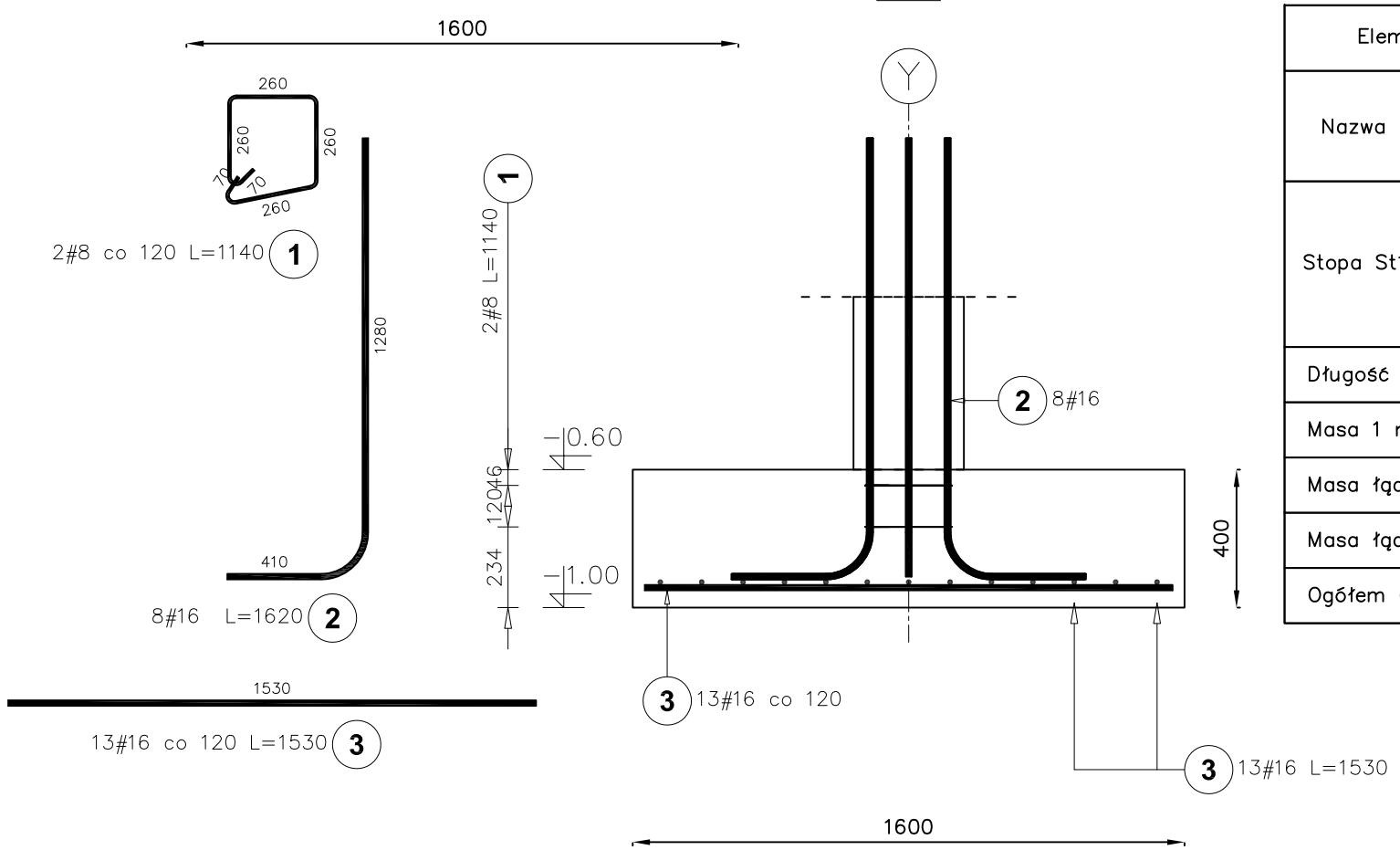

Elementy		Nr pręta	Średnica	Długość (m)	Ilość prętów		Długość całkowita pręta (m)	
Nazwa	Ilość				w elemencie	ogółem	A–IIIN	
							# 8	# 16
Stopa St1	2	1	8	1,14	2	4	4,56	
		2	16	1,62	8	16		25,92
		3	16	1,53	26	52		79,56
Długość wg średnic (m)							5	105
Masa 1 m pręta (kg/m)							0,40	1,58
Masa łączna wg średnic (kg)							1,80	166,66
Masa łączna wg gatunku stali (kg)							168,46	
Ogółem (kg)							168,46	

UWAGA:
1. beton B25, zbrojenie A-IIIN RB500W
2. dolne otulenie 5cm
3. podkład z betonu B10 10cm
4. ±0,000 p.p.p. wg proj.arch.

INVESTBUD
PROJEKTOWANIE I USŁUGI KONSULTINGOWE
al. Wojska Polskiego 39
10-228 Olsztyn
tel./fax: +48 89 5272657
mobile: +48 601 661826
e-mail: biuro@investbud.olsztyn.pl

OBIEKT:
Wiata techniczna portu lotniczego

ADRES:
dz.nr 463/13 obr.Szymany
gm. Szczytno pow. szczycieński

TYTUŁ:
Detale fundamentów
Stopa St1

PROJEKTOWAŁ:
mgr inż.A.Kuzia
upr.bud.WAM/0120/PWOK/04

SPRAWDZIŁ:
mgr inż.D.Ziółkowski
upr.bud.WAM/0059/PWOK/05

OPRACOWAŁ:
mgr inż.A.Kuzia

BRANŻA:	FAZA:	
konstrukcja	**PW**	
DATA:	SKALA:	NR RYS.
12-2013	**1:20**	**K10**

Stopa St2
szt.8

4-4

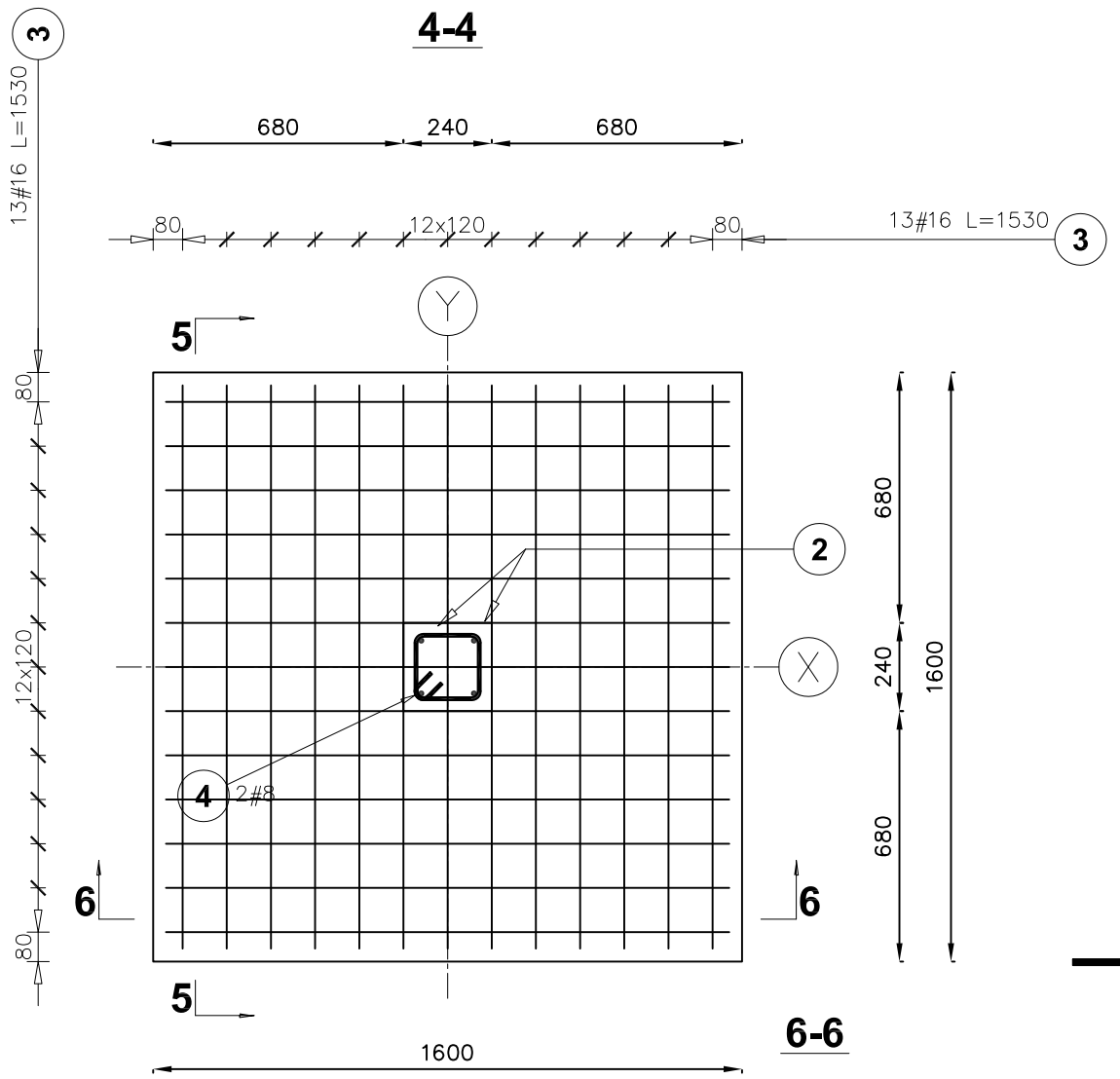

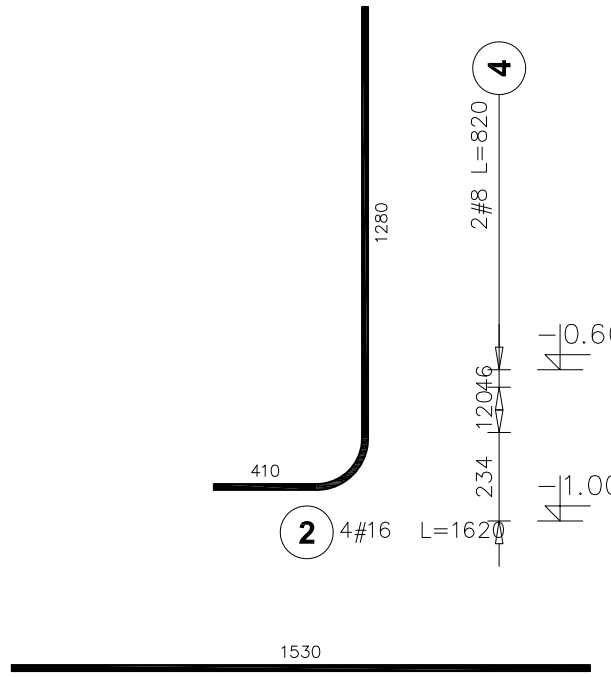

5-5

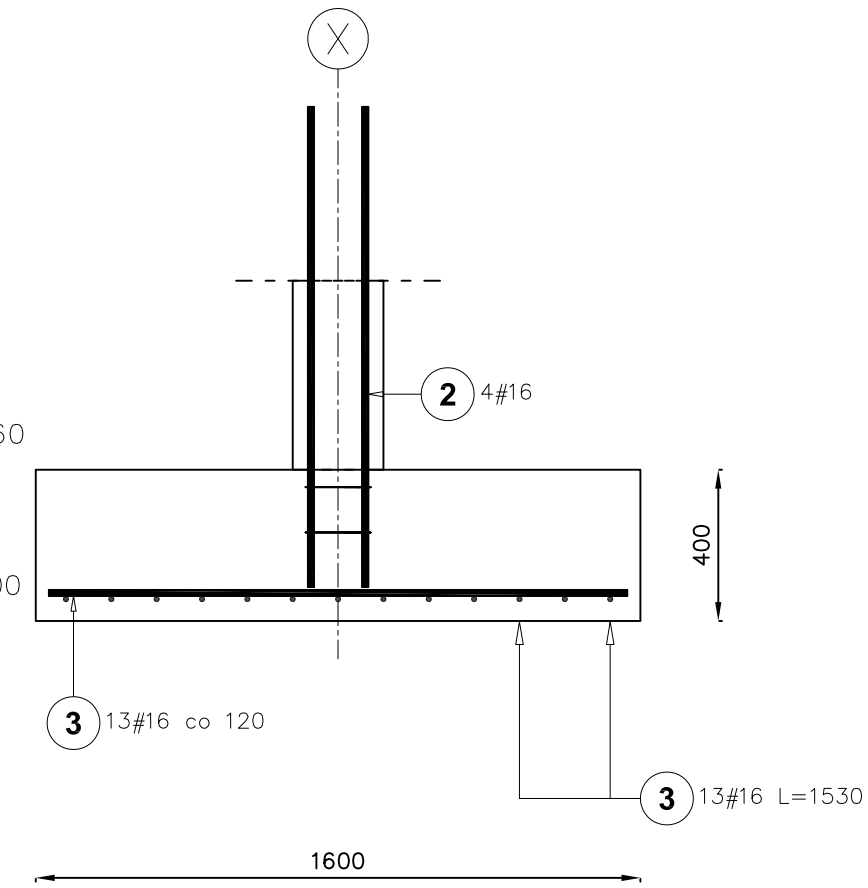

6-6

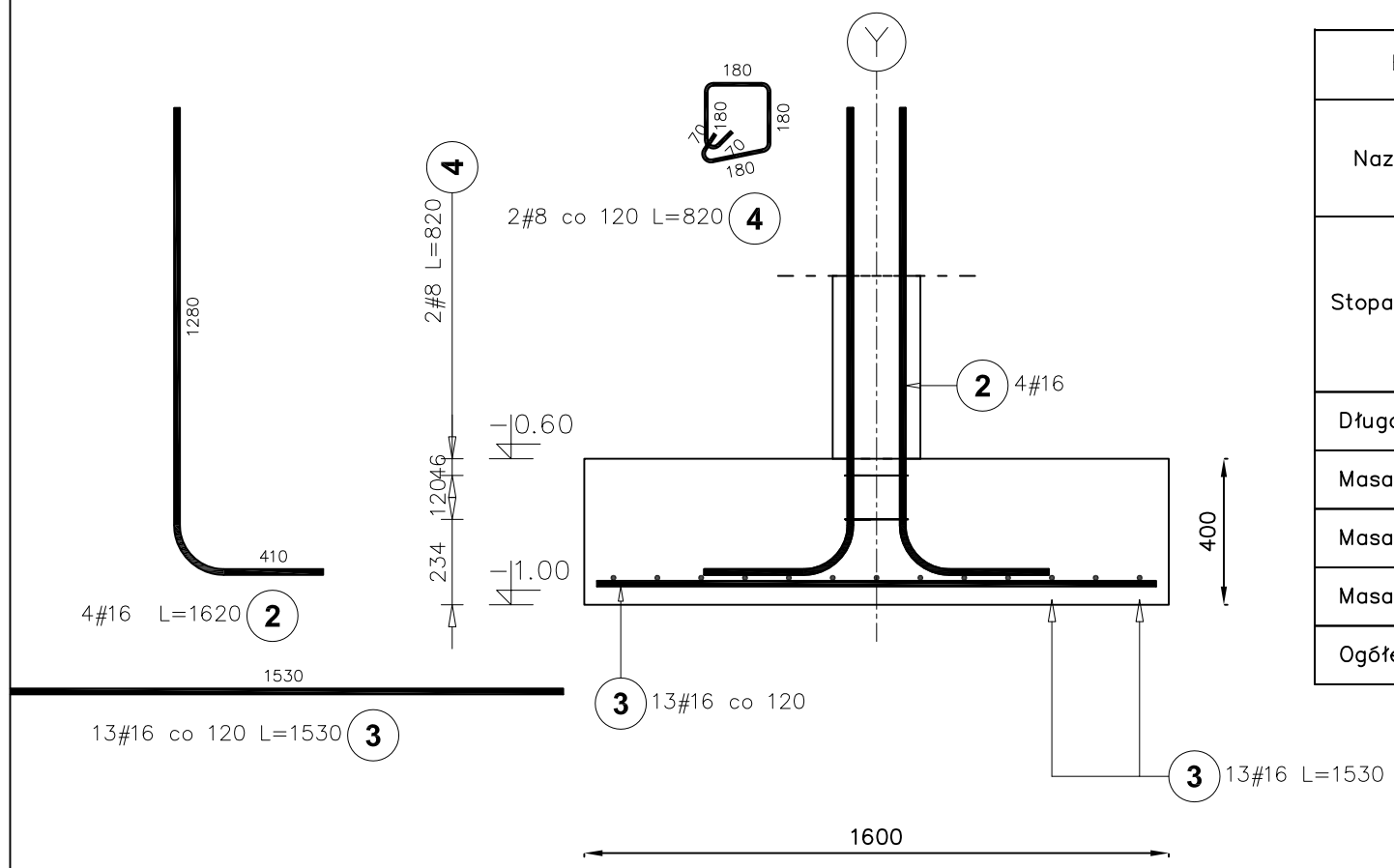

Elementy		Nr pręta	Średnica	Długość (m)	Ilość prętów		Długość całkowita pręta (m)	
Nazwa	Ilość				w elemencie	ogółem	A-IIIN # 8	A-IIIN # 16
Stopa St2	8	2	16	1,62	4	32		51,84
		3	16	1,53	26	208		318,24
		4	8	0,82	2	16	13,12	
Długość wg średnic (m)							13	370
Masa 1 m pręta (kg/m)							0,40	1,58
Masa łączna wg średnic (kg)							5,18	584,73
Masa łączna wg gatunku stali (kg)							589,91	
Ogółem (kg)							589,91	

UWAGA:
1. beton B25, zbrojenie A-IIIN RB500W
2. dolne otulenie 5cm
3. podkład z betonu B10 10cm
4. ±0,000 p.p.p. wg proj.arch.

INVESTBUD
PROJEKTOWANIE I USŁUGI KONSULTINGOWE
al. Wojska Polskiego 39
10-228 Olsztyn
tel./fax: +48 89 5272657
mobile: +48 601 661826
e-mail: biuro@investbud.olsztyn.pl

OBIEKT:
Wiata techniczna portu lotniczego

ADRES:
dz.nr 463/13 obr.Szymany
gm. Szczytno pow. szczycieński

TYTUŁ:
Detale fundamentów
Stopa St2

PROJEKTOWAŁ:
mgr inż.A.Kuzia
upr.bud.WAM/0120/PWOK/04

SPRAWDZIŁ:
mgr inż.D.Ziółkowski
upr.bud.WAM/0059/PWOK/05

OPRACOWAŁ:
mgr inż.A.Kuzia

BRANŻA: **konstrukcja** | FAZA: **PW**

DATA: **12-2013** | SKALA: **1:20** | NR RYS. **K11**

Stopa St3
szt.8

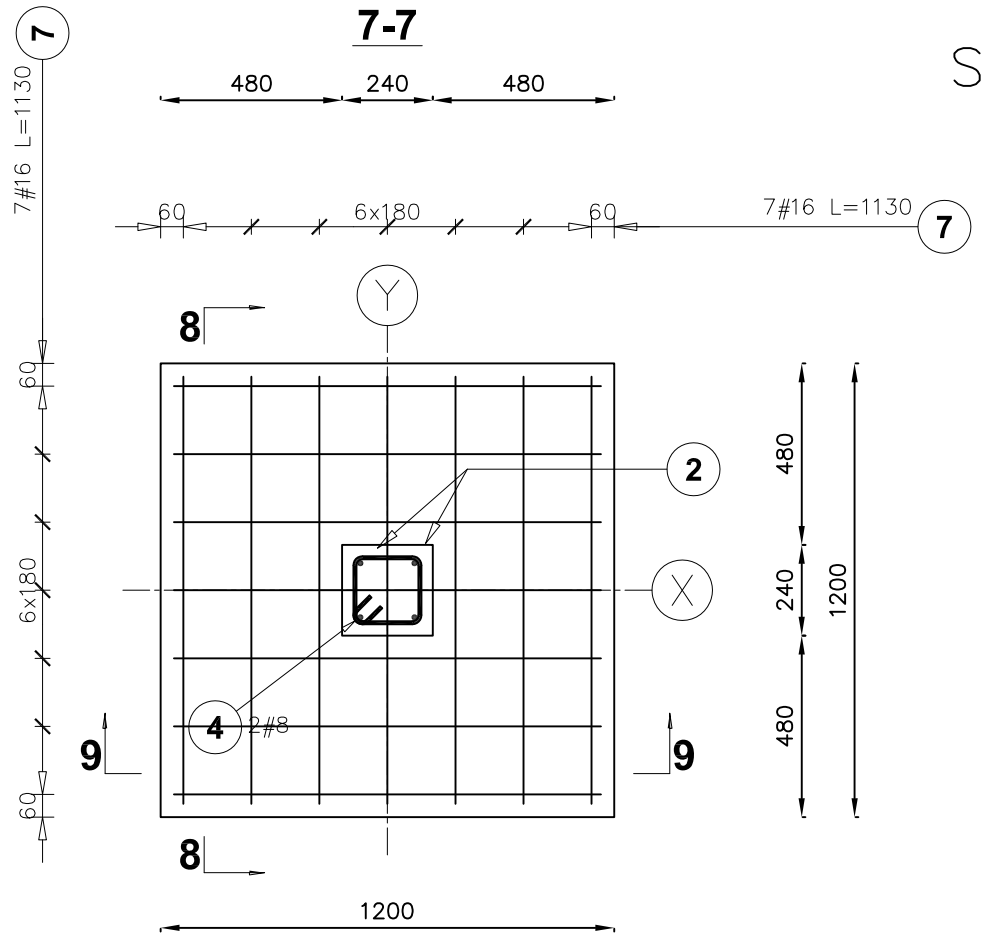

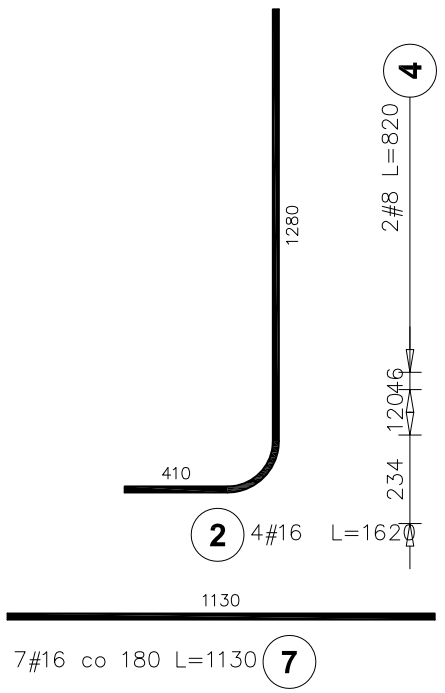

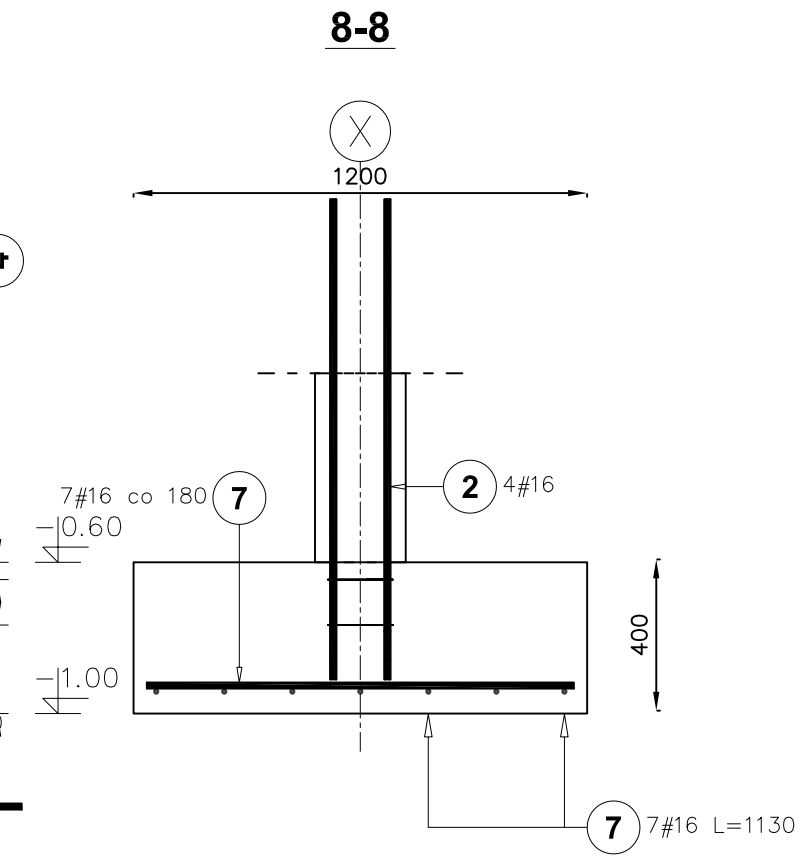

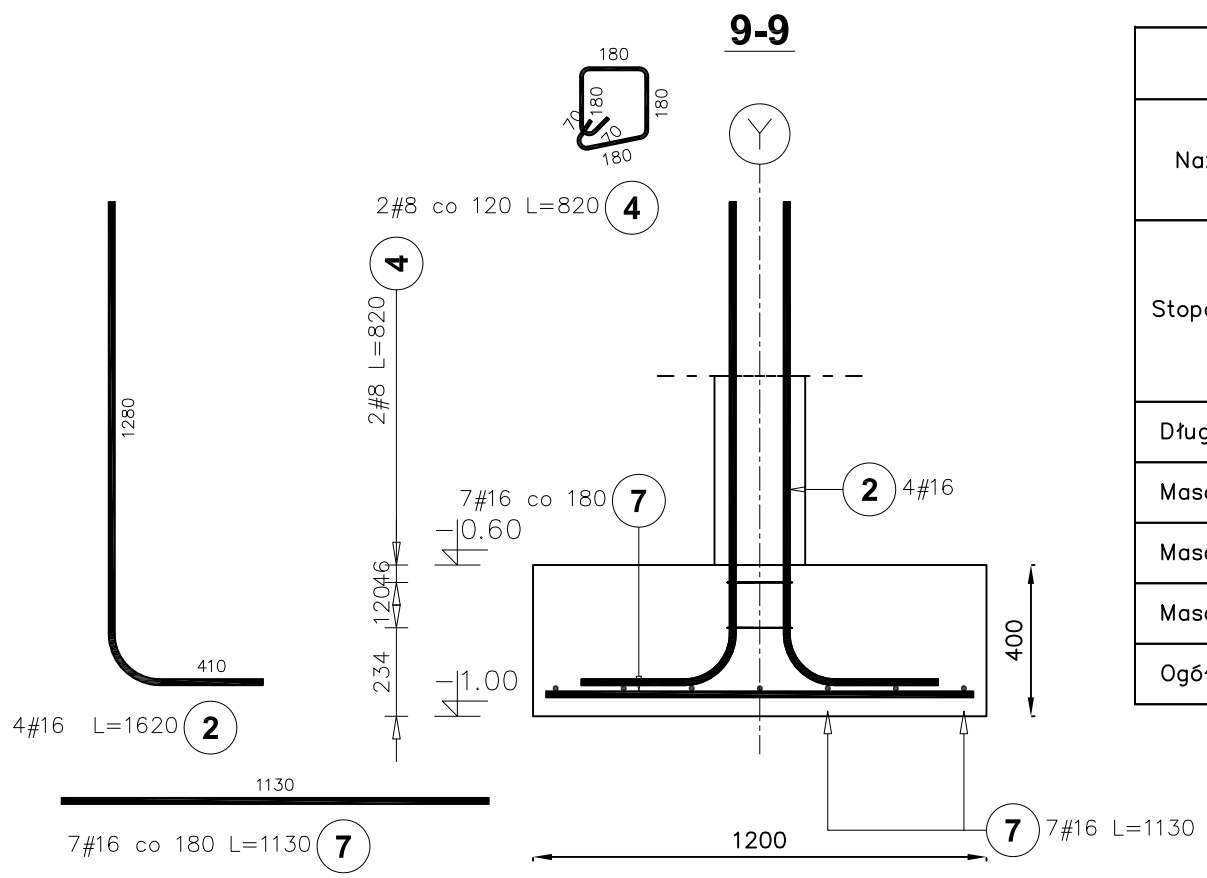

Elementy		Nr pręta	Średnica	Długość (m)	Ilość prętów		Długość całkowita pręta (m)	
Nazwa	Ilość				w elemencie	ogółem	A–IIIN # 8	A–IIIN # 16
Stopa St3	8	2	16	1,62	4	32		51,84
		4	8	0,82	2	16	13,12	
		7	16	1,13	14	112		126,56
Długość wg średnic (m)							13	178
Masa 1 m pręta (kg/m)							0,40	1,58
Masa łączna wg średnic (kg)							5,18	281,87
Masa łączna wg gatunku stali (kg)							287,05	
Ogółem (kg)							287,05	

UWAGA:
1. beton B25, zbrojenie A-IIIN RB500W
2. dolne otulenie 5cm
3. podkład z betonu B10 10cm
4. ±0,000 p.p.p. wg proj.arch.

INVESTBUD
PROJEKTOWANIE I USŁUGI KONSULTINGOWE
al. Wojska Polskiego 39
10-228 Olsztyn
tel./fax: +48 89 5272657
mobile: +48 601 661826
e-mail: biuro@investbud.olsztyn.pl

OBIEKT:
Wiata techniczna portu lotniczego

ADRES:
dz.nr 463/13 obr.Szymany
gm. Szczytno pow. szczycieński

TYTUŁ:
Detale fundamentów
Stopa St3

PROJEKTOWAŁ:
mgr inż.A.Kuzia
upr.bud.WAM/0120/PWOK/04

SPRAWDZIŁ:
mgr inż.D.Ziółkowski
upr.bud.WAM/0059/PWOK/05

OPRACOWAŁ:
mgr inż.A.Kuzia

BRANŻA:	FAZA:	
konstrukcja	**PW**	
DATA: **12-2013**	SKALA: **1:20**	NR RYS. **K12**

Ława L1

Liczba elementów : 1

Długość ławy : 199000 mm

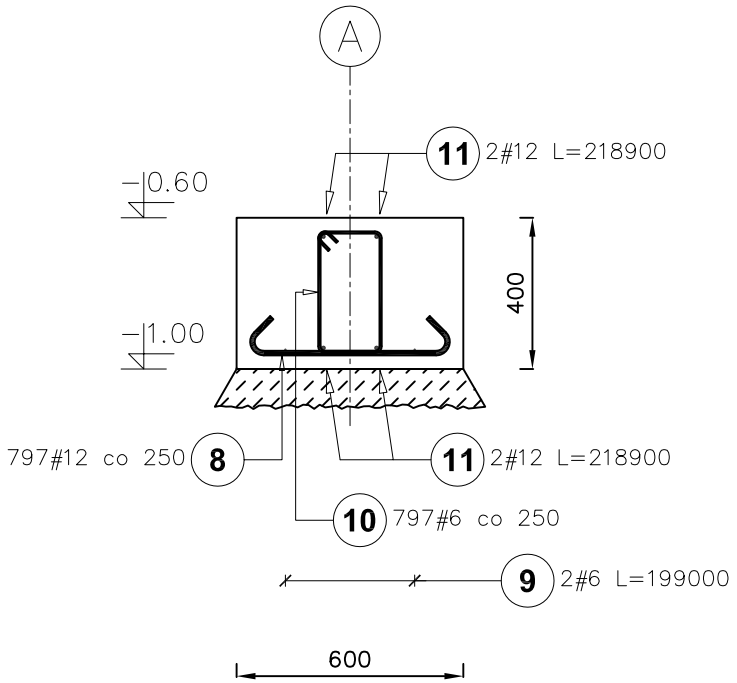

Elementy		Kształt pręta	Nr pręta	Średnica	Długość (m)	Liczba prętów		Długość całkowita (m)	Masa (kg)	Masa ogólna (kg)
Nazwa	Liczba					w elemencie	ogółem			
Ława L1	1	530 / 180	8	12	0,72	797	797	573,84	509,57	1559,47
		199000	9	6	199,00	2	2	398,00	88,36	
		50 / 320 / 170	10	6	1,04	797	797	828,88	184,01	
		218900	11	12	218,90	4	4	875,60	777,53	

UWAGA:
1. beton B25, zbrojenie A-IIIN RB500W
2. dolne otulenie ławy 5cm
3. pozostałe otulenia 25mm
4. podkład z betonu B10 10
5. ±0,000 p.p.p. wg proj.arch.

wieniec W1 24x24

300mb

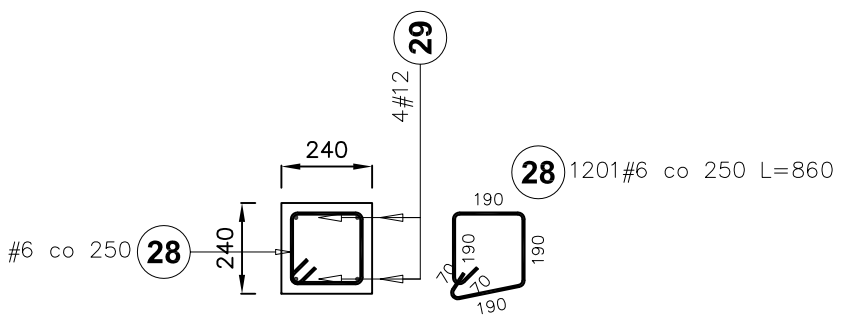

Poz.	Stal # A–IIIN	Długość (mm)	Liczba w elemencie	Liczba elementów	Liczba ogółem	Długość łączna (m) A–IIIN # 6	Długość łączna (m) A–IIIN # 12
28	6	860	1201	1	1201	1032,86	
29	12	330000	4	1	4		1320,00
Długość wg średnic (m)						1033	1320
Masa 1 m pręta (kg/m)						0,22	0,89
Masa łączna wg średnic (kg)						229,29	1172,16
Masa łączna wg gatunku stali (kg)						1401,45	
Ogółem (kg)						1401,45	

INVESTBUD
PROJEKTOWANIE I USŁUGI KONSULTINGOWE
al. Wojska Polskiego 39
10-228 Olsztyn
tel./fax: +48 89 5272657
mobile: +48 601 661826
e-mail: biuro@investbud.olsztyn.pl

OBIEKT:
Wiata techniczna portu lotniczego

ADRES:
dz.nr 463/13 obr.Szymany
gm. Szczytno pow. szczycieński

TYTUŁ:
Ława L1
Wieniec W1

PROJEKTOWAŁ:
mgr inż.A.Kuzia
upr.bud.WAM/0120/PWOK/04

SPRAWDZIŁ:
mgr inż.D.Ziółkowski
upr.bud.WAM/0059/PWOK/05

OPRACOWAŁ:
mgr inż.A.Kuzia

BRANŻA: **konstrukcja** | FAZA: **PW**

DATA: **10-2013** | SKALA: **1:20** | NR RYS. **K13**

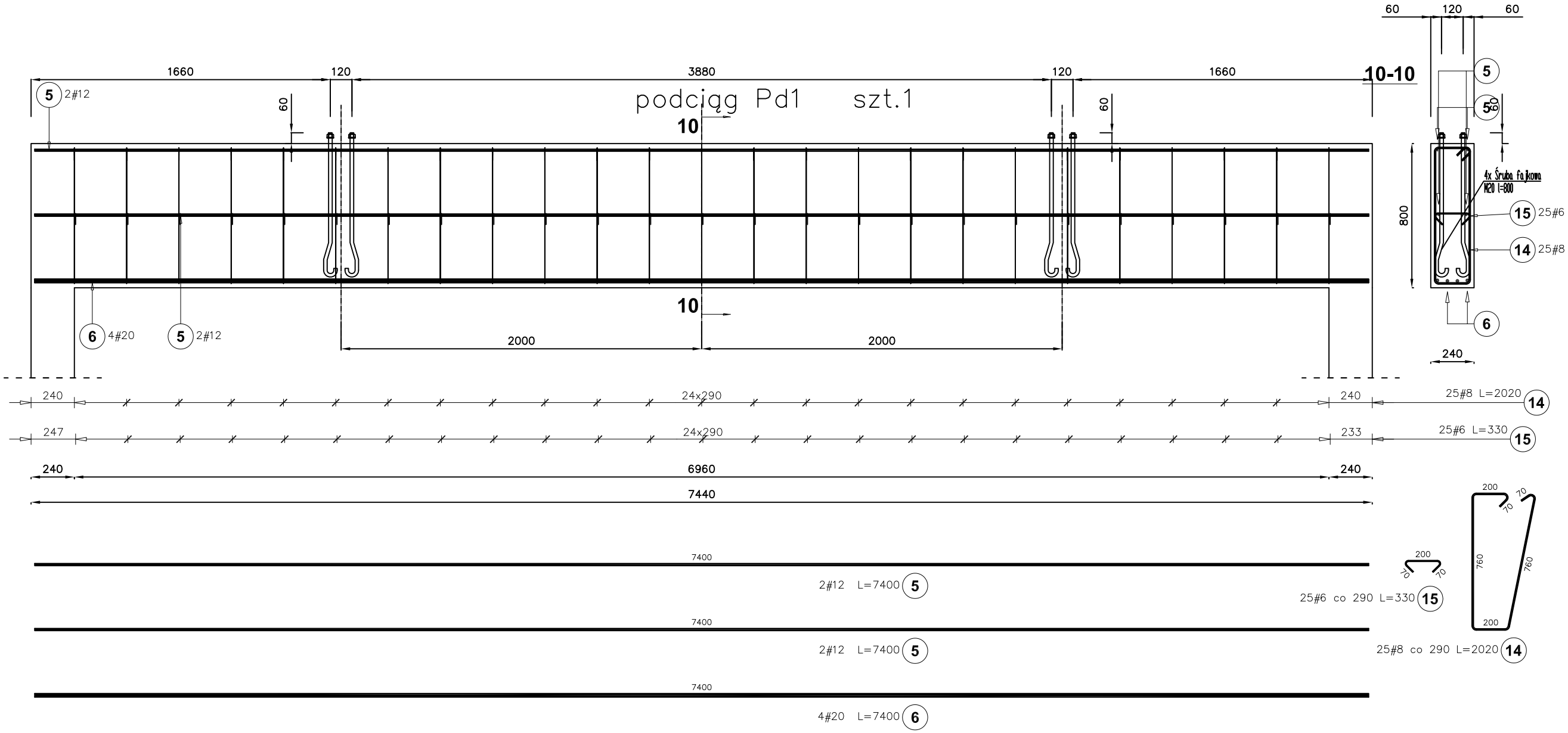

Elementy		Nr pręta	Średnica	Długość (m)	Ilość prętów		Długość całkowita pręta (m)			
							A–IIIN			
Nazwa	Ilość				w elemencie	ogółem	# 6	# 8	# 12	# 20
podciąg Pd1	1	5	12	7,40	4	4			29,60	
		6	20	7,40	4	4				29,60
		14	8	2,02	25	25		50,50		
		15	6	0,33	25	25	8,25			
Długość wg średnic (m)							8	51	30	30
Masa 1 m pręta (kg/m)							0,22	0,40	0,89	2,47
Masa łączna wg średnic (kg)							1,83	19,95	26,28	73,11
Masa łączna wg gatunku stali (kg)							121,18			
Ogółem (kg)							121,18			

UWAGA:
1. beton B25, zbrojenie A-IIIN RB500W
2. otulenie 25mm
3. lokalizacja wg rzut przyziemia

INVESTBUD
PROJEKTOWANIE I USŁUGI KONSULTINGOWE
al. Wojska Polskiego 39
10-228 Olsztyn
tel./fax: +48 89 5272657
mobile: +48 601 661826
e-mail: biuro@investbud.olsztyn.pl

OBIEKT:
Wiata techniczna portu lotniczego

ADRES:
dz.nr 463/13 obr.Szymany
gm. Szczytno pow. szczycieński

TYTUŁ:
Detale belek
Podciąg Pd1

PROJEKTOWAŁ:
mgr inż.A.Kuzia
upr.bud.WAM/0120/PWOK/04

SPRAWDZIŁ:
mgr inż.D.Ziółkowski
upr.bud.WAM/0059/PWOK/05

OPRACOWAŁ:
mgr inż.A.Kuzia

BRANŻA:	FAZA:	
konstrukcja	**PW**	
DATA: **10-2013**	SKALA: **1:25**	NR RYS. **K14**

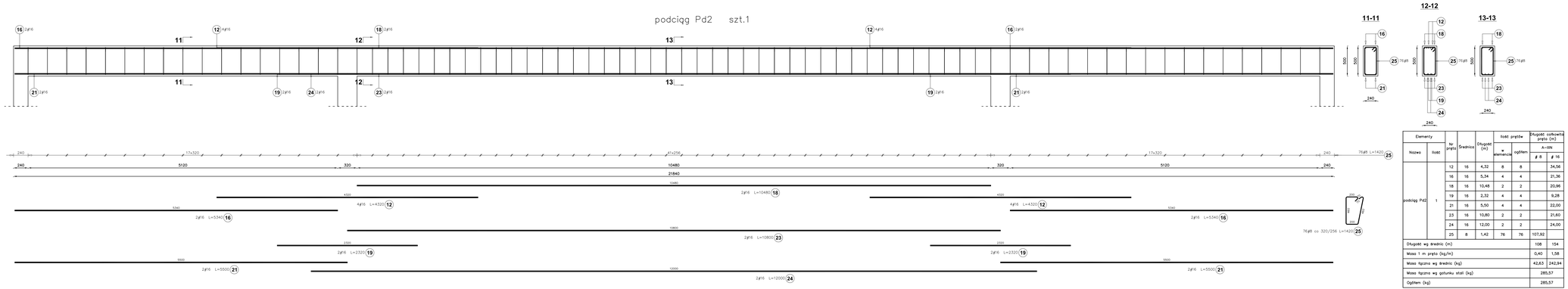

Elementy		Nr pręta	Średnica	Długość (m)	Ilość prętów		Długość całkowita pręta (m)
Nazwa	Ilość				w elemencie	ogółem	A-IIIN
							# 8 / # 16
podciąg Pd2	1	12	16	4,32	8	8	34,56
		16	16	5,34	4	4	21,36
		18	16	10,48	2	2	20,96
		19	16	2,32	4	4	9,28
		21	16	5,50	4	4	22,00
		23	16	10,80	2	2	21,60
		24	16	12,00	2	2	24,00
		25	8	1,42	76	76	107,92
Długość wg średnic (m)							108 / 154
Masa 1 m pręta (kg/m)							0,40 / 1,58
Masa łączna wg średnic (kg)							42,63 / 242,94
Masa łączna wg gatunku stali (kg)							285,57
Ogółem (kg)							285,57

UWAGA:
1. beton B25, zbrojenie A-IIIN RB500W
2. otulenie 25mm
3. lokalizacja wg rzut przyziemia

INWESTBUD
Biuro Projektowe i Nadzory Budowlane
ul. Wojska Polskiego 39
10-228 Olsztyn
tel./fax: +48 89 5272657
mobile: +48 601 661826
e-mail: biuro@inwestbud.olsztyn.pl

OBIEKT:
Wiata techniczna portu lotniczego

ADRES:
dz. nr 463/13 obr.Szymany gm. Szczytno pow. szczycieński

TYTUŁ:
Detale belek Podciąg Pd2

PROJEKTOWAŁ:
mgr inż.A.Kuzia
upr.bud.WAM/0128/PWOK/04

SPRAWDZIŁ:
mgr inż.D.Ziółkowski
upr.bud.WAM/0059/PWOK/05

OPRACOWAŁ:
mgr inż.A.Kuzia

BRANŻA: **konstrukcja**
FAZA: **PW**
DATA: **12-2013**
SKALA: **1:25**
NR RYS.: **K15**

podciąg Pd3 szt.1

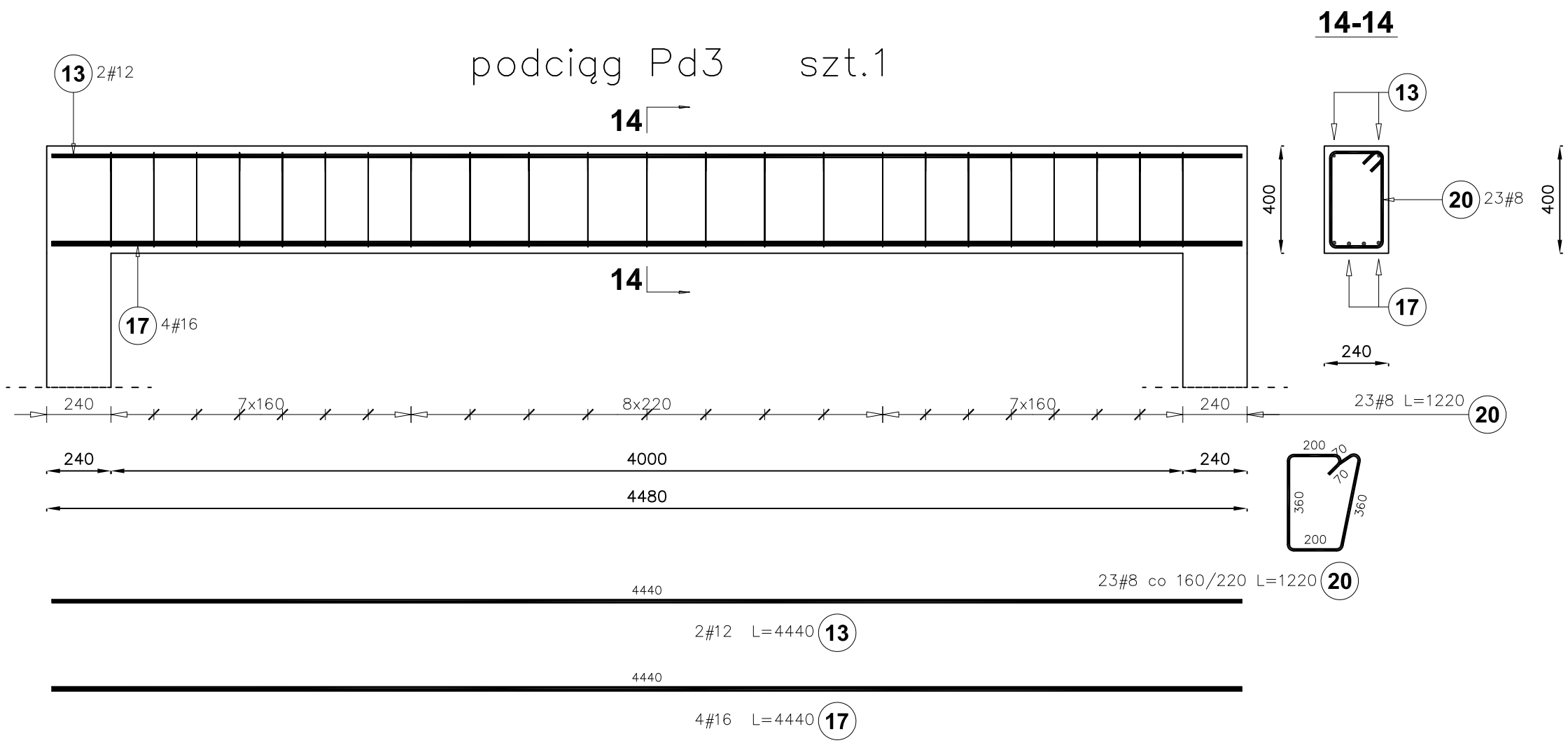

Elementy		Nr pręta	Średnica	Długość (m)	Ilość prętów		Długość całkowita pręta (m)		
Nazwa	Ilość				w elemencie	ogółem	A–IIIN		
							# 8	# 12	# 16
podciąg Pd3	1	13	12	4,44	2	2		8,88	
		17	16	4,44	4	4			17,76
		20	8	1,22	23	23	28,06		
Długość wg średnic (m)							28	9	18
Masa 1 m pręta (kg/m)							0,40	0,89	1,58
Masa łączna wg średnic (kg)							11,08	7,89	28,06
Masa łączna wg gatunku stali (kg)							47,03		
Ogółem (kg)							47,03		

UWAGA:
1. beton B25, zbrojenie A-IIIN RB500W
2. otulenie 25mm
3. lokalizacja wg rzut przyziemia

INVESTBUD
PROJEKTOWANIE I USŁUGI KONSULTINGOWE
al. Wojska Polskiego 39
10-228 Olsztyn
tel./fax: +48 89 5272657
mobile: +48 601 661826
e-mail: biuro@investbud.olsztyn.pl

OBIEKT:
Wiata techniczna portu lotniczego

ADRES:
dz.nr 463/13 obr.Szymany
gm. Szczytno pow. szczycieński

TYTUŁ:
Detale belek
Podciąg Pd3

PROJEKTOWAŁ:
mgr inż.A.Kuzia
upr.bud.WAM/0120/PWOK/04

SPRAWDZIŁ:
mgr inż.D.Ziółkowski
upr.bud.WAM/0059/PWOK/05

OPRACOWAŁ:
mgr inż.A.Kuzia

BRANŻA: **konstrukcja** | FAZA: **PW**

DATA: **10-2013** | SKALA: **1:20** | NR RYS. **K16**

podciąg Pd4 szt.1

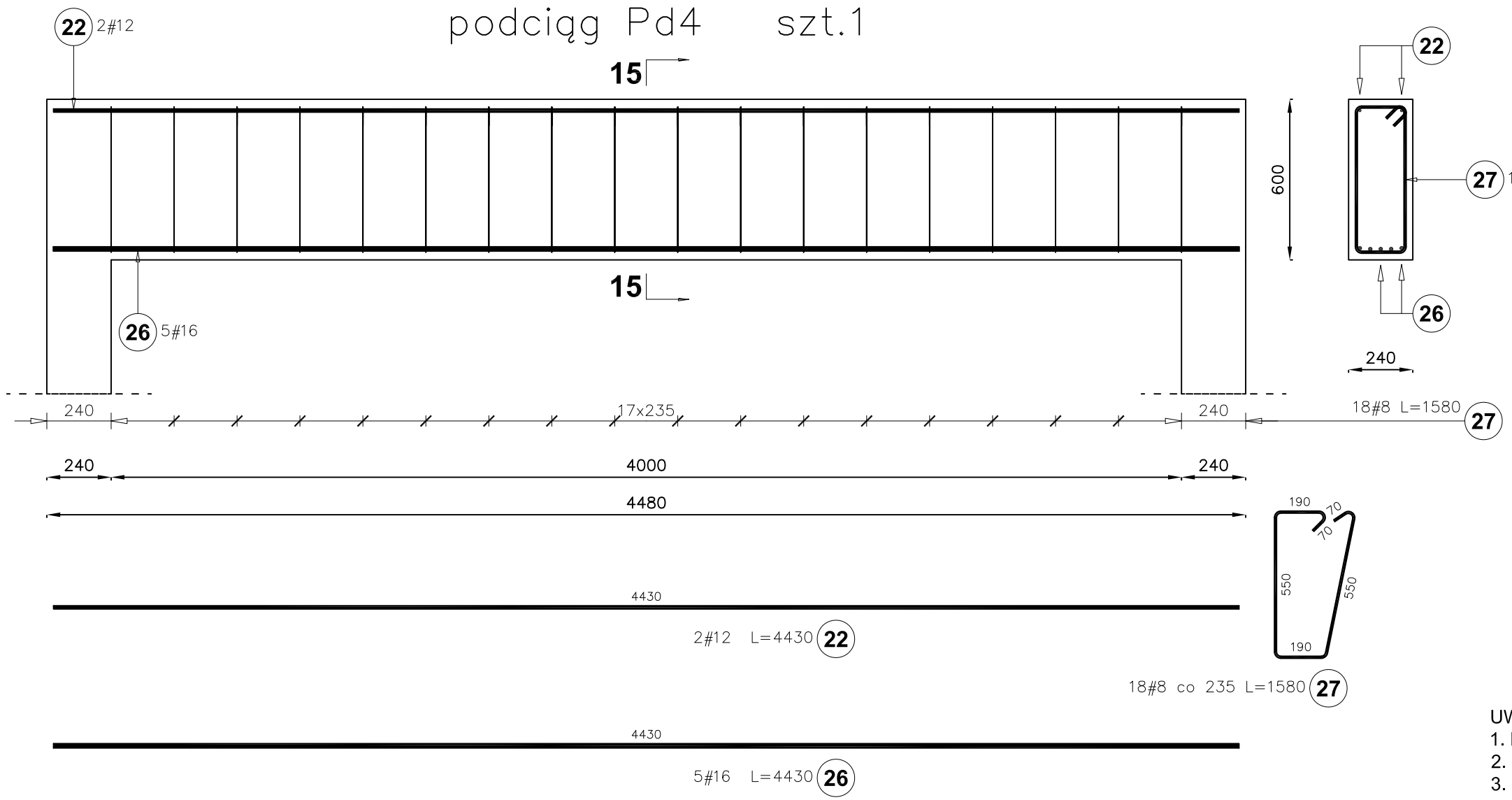

15-15

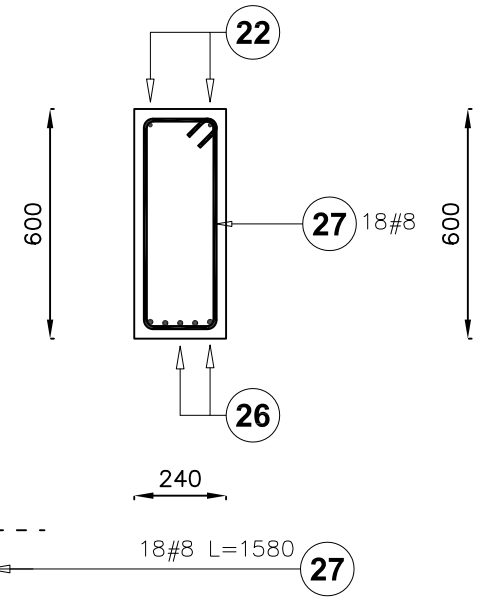

UWAGA:
1. beton B25, zbrojenie A-IIIN RB500W
2. otulenie 25mm
3. lokalizacja wg rzut przyziemia

Elementy		Nr pręta	Średnica	Długość (m)	Ilość prętów		Długość całkowita pręta (m)		
Nazwa	Ilość				w elemencie	ogółem	A–IIIN		
							# 8	# 12	# 16
podciąg Pd4	1	22	12	4,43	2	2		8,86	
		26	16	4,43	5	5			22,15
		27	8	1,58	18	18	28,44		
Długość wg średnic (m)							28	9	22
Masa 1 m pręta (kg/m)							0,40	0,89	1,58
Masa łączna wg średnic (kg)							11,23	7,87	35,00
Masa łączna wg gatunku stali (kg)							54,10		
Ogółem (kg)							54,10		

INVESTBUD
PROJEKTOWANIE I USŁUGI KONSULTINGOWE
al. Wojska Polskiego 39
10-228 Olsztyn
tel./fax: +48 89 5272657
mobile: +48 601 661826
e-mail: biuro@investbud.olsztyn.pl

OBIEKT:
Wiata techniczna portu lotniczego

ADRES:
dz.nr 463/13 obr.Szymany
gm. Szczytno pow. szczycieński

TYTUŁ:
Detale belek
Podciąg Pd4

PROJEKTOWAŁ:
mgr inż.A.Kuzia
upr.bud.WAM/0120/PWOK/04

SPRAWDZIŁ:
mgr inż.D.Ziółkowski
upr.bud.WAM/0059/PWOK/05

OPRACOWAŁ:
mgr inż.A.Kuzia

BRANŻA:	FAZA:	
konstrukcja	**PW**	
DATA: **10-2013**	SKALA: **1:20**	NR RYS. **K17**

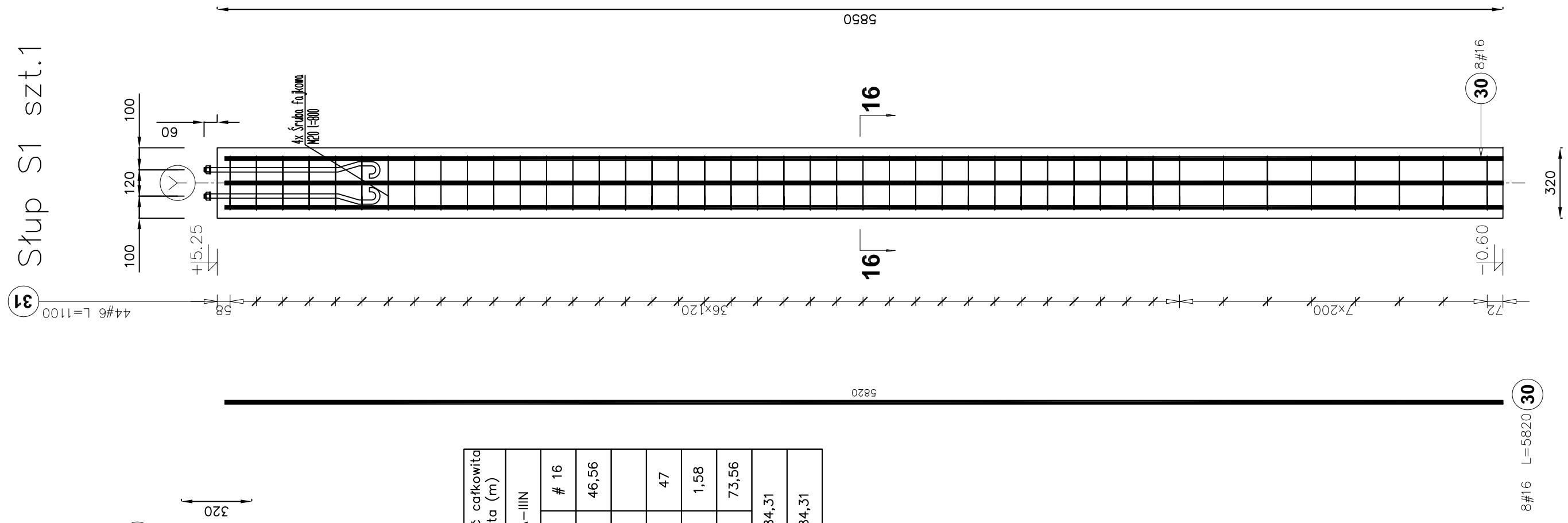

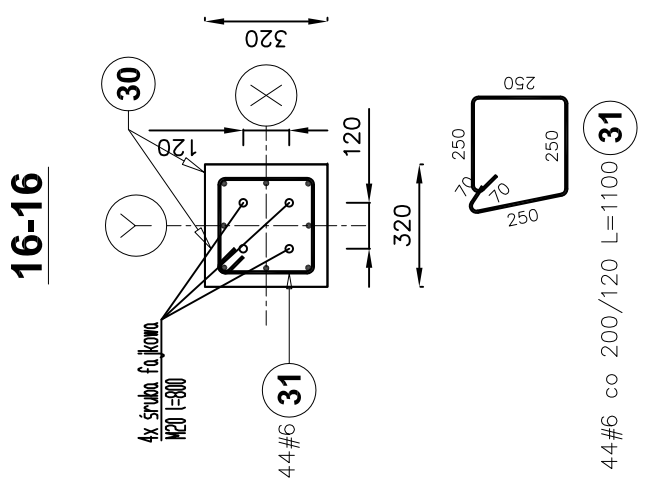

Elementy																		
Nazwa	Ilość	Nr pręta	Średnica	Długość (m)	Ilość prętów		Długość całkowita pręta (m)											
					w elemencie	ogółem	A-IIIN											
							# 6	# 16										
Słup S1	1	30	16	5,82	8	8		46,56										
		31	6	1,10	44	44	48,40											
Długość wg średnic (m)					48		47											
Masa 1 m pręta (kg/m)					0,22		1,58											
Masa łączna wg średnic (kg)					10,74		73,56											
Masa łączna wg gatunku stali (kg)							84,31											
Ogółem (kg)							84,31											

UWAGA:
1. beton B25, zbrojenie A-IIIN RB500W
2. otulenie 35mm
3. lokalizacja wg rzut przyziemia

INVESTBUD
PROJEKTOWANIE I USŁUGI KONSULTINGOWE
al. Wojska Polskiego 39
10-228 Olsztyn
tel./fax: +48 89 5272657
mobile: +48 601 661826
e-mail: biuro@investbud.olsztyn.pl

OBIEKT:
Wiata techniczna portu lotniczego

ADRES:
dz.nr 463/13 obr.Szymany
gm. Szczytno pow. szczycieński

TYTUŁ:
Detale słupów I rdzenI
Słup S1

PROJEKTOWAŁ:
mgr inż.A.Kuzia
upr.bud.WAM/0120/PWOK/04

SPRAWDZIŁ:
mgr inż.D.Ziółkowski
upr.bud.WAM/0059/PWOK/05

OPRACOWAŁ:
mgr inż.A.Kuzia

BRANŻA:	FAZA:	
konstrukcja	**PW**	
DATA:	SKALA:	NR RYS.
10-2013	**1:20**	**K18**

Słup S2 szt.1

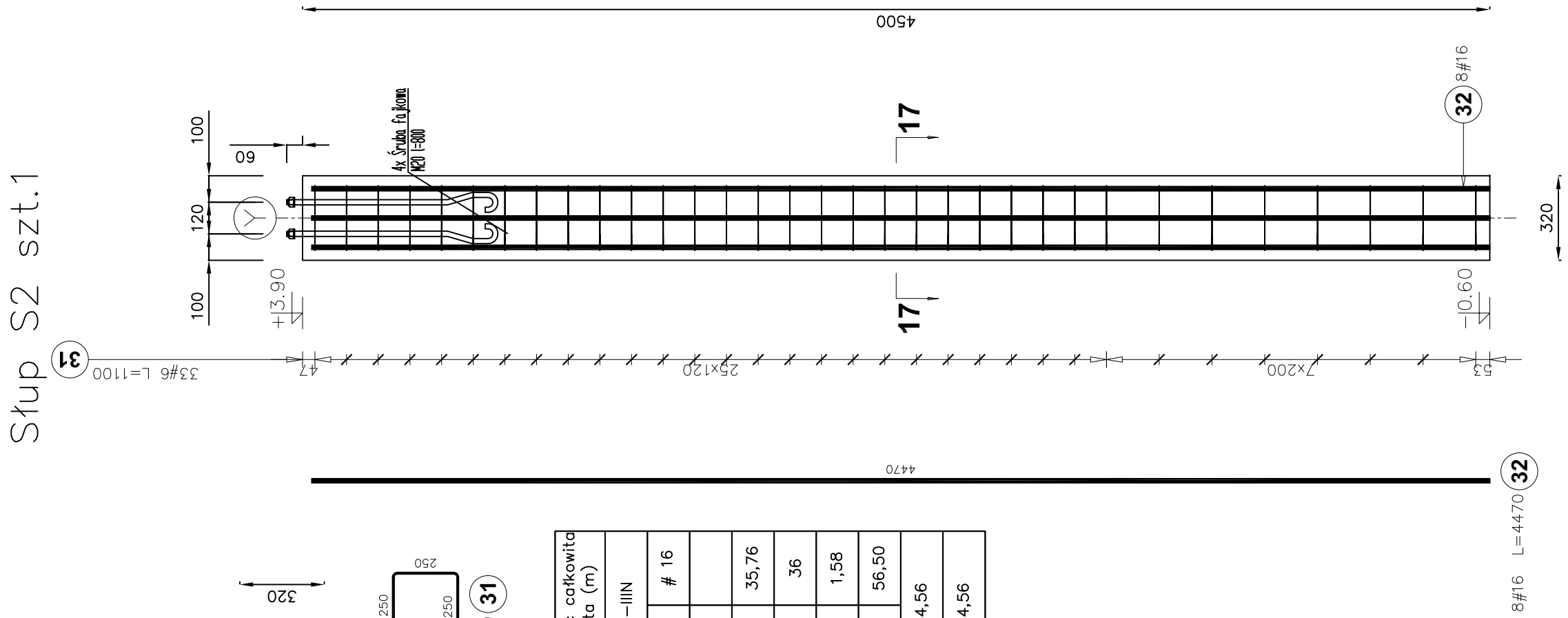

17-17

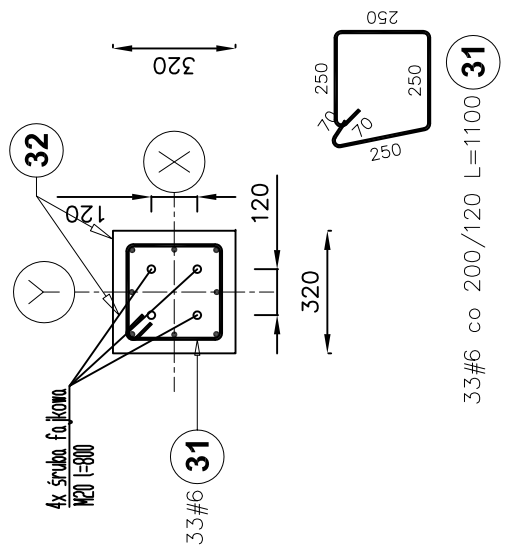

Elementy																									
Nazwa	Ilość	Nr pręta	Średnica	Długość (m)	Ilość prętów																				
					w elemencie																				
					ogółem																				
					A-IIIN																				
					# 6																				
					# 16																				
Słup S2	1	31	6	1,10	33	33	36,30																		
		32	16	4,47	8	8		35,76																	
Długość wg średnic (m)																									
Masa 1 m pręta (kg/m)																									
Masa łączna wg średnic (kg)																									
Masa łączna wg gatunku stali (kg)																									
Ogółem (kg)																									

Długość całkowita pręta (m)	
A-IIIN # 6	A-IIIN # 16
36	36
0,22	1,58
8,06	56,50
64,56	
64,56	

UWAGA:
1. beton B25, zbrojenie A-IIIN RB500W
2. otulenie 35mm
3. lokalizacja wg rzut przyziemia

INVESTBUD
PROJEKTOWANIE I USŁUGI KONSULTINGOWE
al. Wojska Polskiego 39
10-228 Olsztyn
tel./fax: +48 89 5272657
mobile: +48 601 661826
e-mail: biuro@investbud.olsztyn.pl

OBIEKT:
Wiata techniczna portu lotniczego

ADRES:
dz.nr 463/13 obr.Szymany
gm. Szczytno pow. szczycieński

TYTUŁ:
Detale słupów I rdzenI
Słup S2

PROJEKTOWAŁ:
mgr inż.A.Kuzia
upr.bud.WAM/0120/PWOK/04

SPRAWDZIŁ:
mgr inż.D.Ziółkowski
upr.bud.WAM/0059/PWOK/05

OPRACOWAŁ:
mgr inż.A.Kuzia

BRANŻA:	FAZA:	
konstrukcja	**PW**	
DATA: **10-2013**	SKALA: **1:20**	NR RYS. **K19**

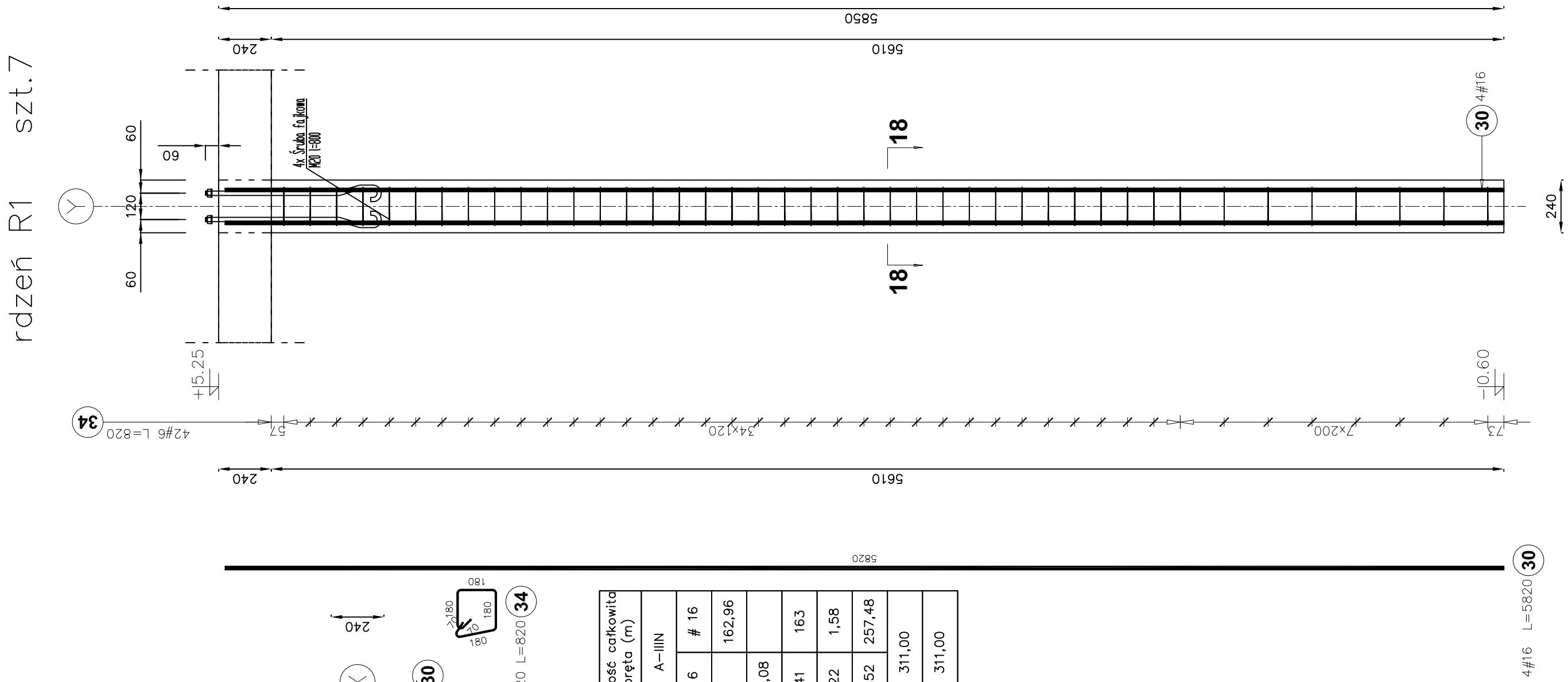

18-18

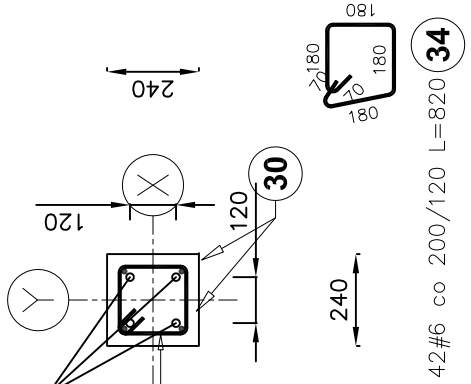

Elementy								Długość całkowita pręta (m)	
Nazwa	Ilość	Nr pręta	Średnica	Długość (m)	Ilość prętów w elemencie	Ilość prętów ogółem	A-IIIN # 6	A-IIIN # 16	
rdzeń R1	7	30	16	5,82	4	28		162,96	
		34	6	0,82	42	294	241,08		
Długość wg średnic (m)							241	163	
Masa 1 m pręta (kg/m)							0,22	1,58	
Masa łączna wg średnic (kg)							53,52	257,48	
Masa łączna wg gatunku stali (kg)							311,00		
Ogółem (kg)							311,00		

UWAGA:
1. beton B25, zbrojenie A-IIIN RB500W
2. otulenie 35mm
3. lokalizacja wg rzut przyziemia

INVESTBUD
PROJEKTOWANIE I USŁUGI KONSULTINGOWE
al. Wojska Polskiego 39
10-228 Olsztyn
tel./fax: +48 89 5272657
mobile: +48 601 661826
e-mail: biuro@investbud.olsztyn.pl

OBIEKT:
Wiata techniczna portu lotniczego

ADRES:
dz.nr 463/13 obr.Szymany
gm. Szczytno pow. szczycieński

TYTUŁ:
Detale słupów i rdzeni
Rdzeń R1

PROJEKTOWAŁ:
mgr inż.A.Kuzia
upr.bud.WAM/0120/PWOK/04

SPRAWDZIŁ:
mgr inż.D.Ziółkowski
upr.bud.WAM/0059/PWOK/05

OPRACOWAŁ:
mgr inż.A.Kuzia

BRANŻA:	FAZA:	
konstrukcja	**PW**	
DATA: **10-2013**	SKALA: **1:20**	NR RYS. **K20**

rdzeń R2 szt.5

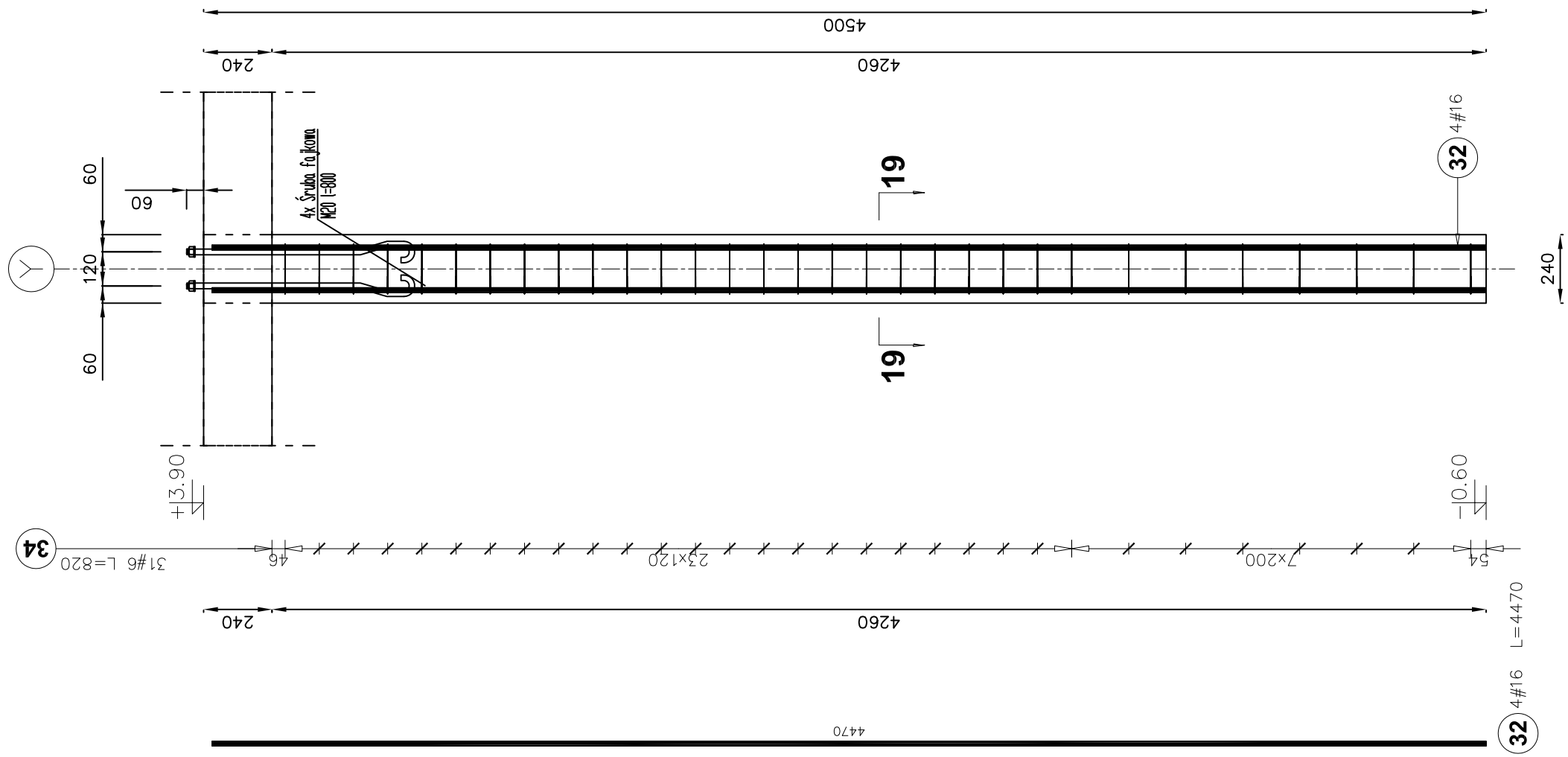

19-19

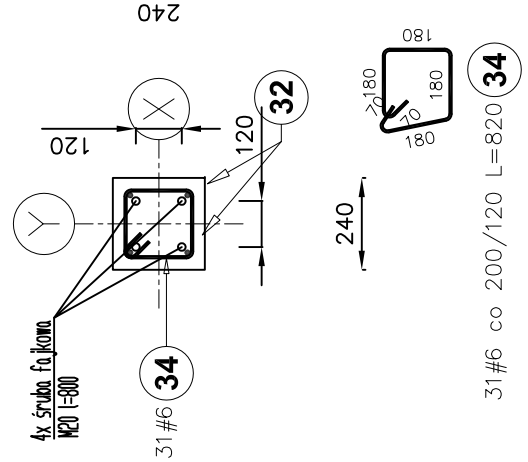

Elementy								Długość całkowita pręta (m)	
Nazwa	Ilość	Nr pręta	Średnica	Długość (m)	Ilość prętów w elemencie	Ilość prętów ogółem	A-IIIN # 6	A-IIIN # 16	
rdzeń R2	5	32	16	4,47	4	20		89,40	
		34	6	0,82	31	155	127,10		
Długość wg średnic (m)							127	89	
Masa 1 m pręta (kg/m)							0,22	1,58	
Masa łączna wg średnic (kg)							28,22	141,25	
Masa łączna wg gatunku stali (kg)							169,47		
Ogółem (kg)							169,47		

UWAGA:
1. beton B25, zbrojenie A-IIIN RB500W
2. otulenie 35mm
3. lokalizacja wg rzut przyziemia

INVESTBUD
PROJEKTOWANIE I USŁUGI KONSULTINGOWE
al. Wojska Polskiego 39
10-228 Olsztyn
tel./fax: +48 89 5272657
mobile: +48 601 661826
e-mail: biuro@investbud.olsztyn.pl

OBIEKT:
Wiata techniczna portu lotniczego

ADRES:
dz.nr 463/13 obr.Szymany
gm. Szczytno pow. szczycieński

TYTUŁ:
Detale słupów i rdzeni
Rdzeń R2

PROJEKTOWAŁ:
mgr inż.A.Kuzia
upr.bud.WAM/0120/PWOK/04

SPRAWDZIŁ:
mgr inż.D.Ziółkowski
upr.bud.WAM/0059/PWOK/05

OPRACOWAŁ:
mgr inż.A.Kuzia

BRANŻA:	FAZA:	
konstrukcja	**PW**	
DATA: **10-2013**	SKALA: **1:20**	NR RYS. **K21**

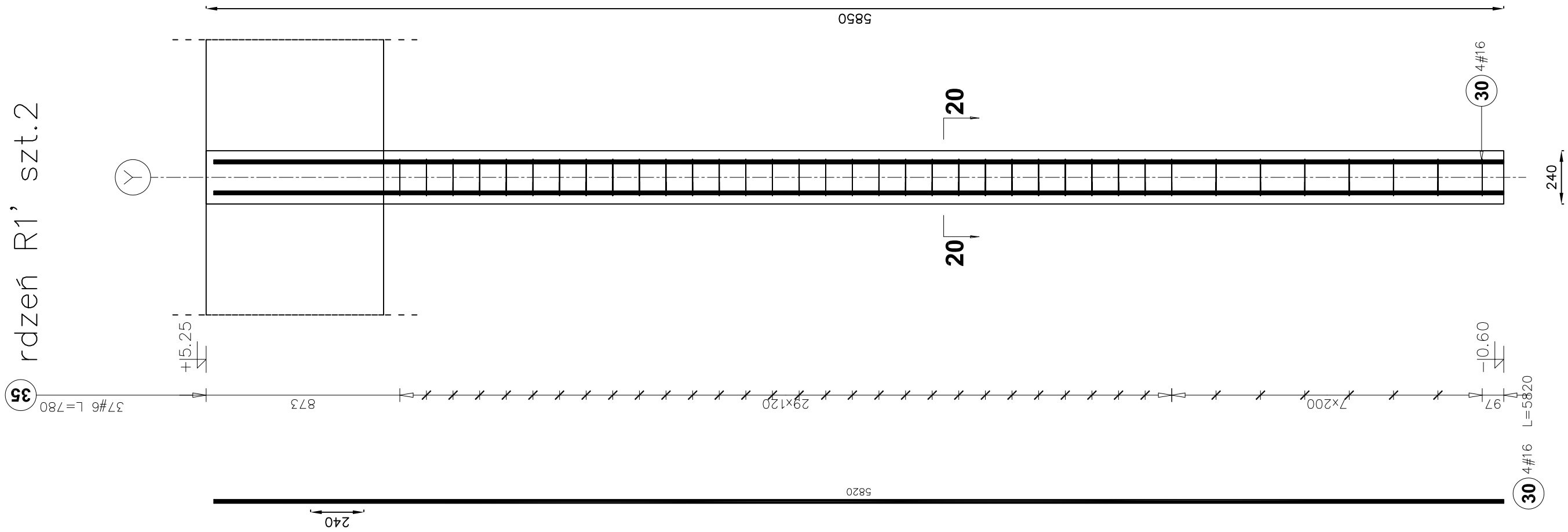

20-20

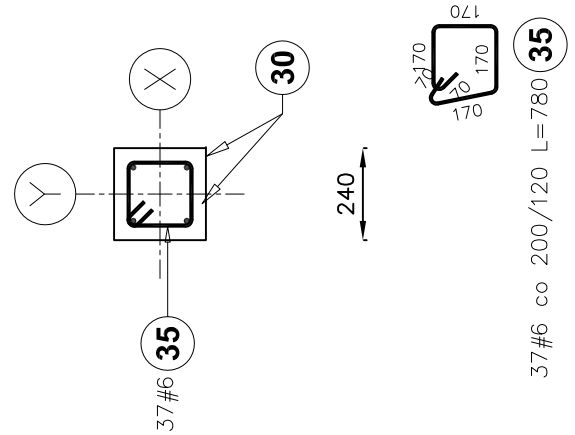

Elementy										Długość całkowita pręta (m)	
Nazwa	Ilość	Nr pręta	Średnica	Długość (m)	Ilość prętów w elemencie	Ilość prętów ogółem	A-IIIN # 6	A-IIIN # 16
rdzeń R1'	2	30	16	5,82	4	8		46,56
		35	6	0,78	37	74	57,72	
Długość wg średnic (m)							58	47
Masa 1 m pręta (kg/m)							0,22	1,58
Masa łączna wg średnic (kg)							12,81	73,56
Masa łączna wg gatunku stali (kg)							86,38	
Ogółem (kg)							86,38	

UWAGA:
1. beton B25, zbrojenie A-IIIN RB500W
2. otulenie 35mm
3. lokalizacja wg rzut przyziemia

INVESTBUD
PROJEKTOWANIE I USŁUGI KONSULTINGOWE
al. Wojska Polskiego 39
10-228 Olsztyn
tel./fax: +48 89 5272657
mobile: +48 601 661826
e-mail: biuro@investbud.olsztyn.pl

OBIEKT:
Wiata techniczna portu lotniczego

ADRES:
dz.nr 463/13 obr.Szymany
gm. Szczytno pow. szczycieński

TYTUŁ:
Detale słupów i rdzeni
Rdzeń R1'

PROJEKTOWAŁ:
mgr inż.A.Kuzia
upr.bud.WAM/0120/PWOK/04

SPRAWDZIŁ:
mgr inż.D.Ziółkowski
upr.bud.WAM/0059/PWOK/05

OPRACOWAŁ:
mgr inż.A.Kuzia

BRANŻA:	FAZA:	
konstrukcja	**PW**	
DATA: **10-2013**	SKALA: **1:20**	NR RYS. **K22**

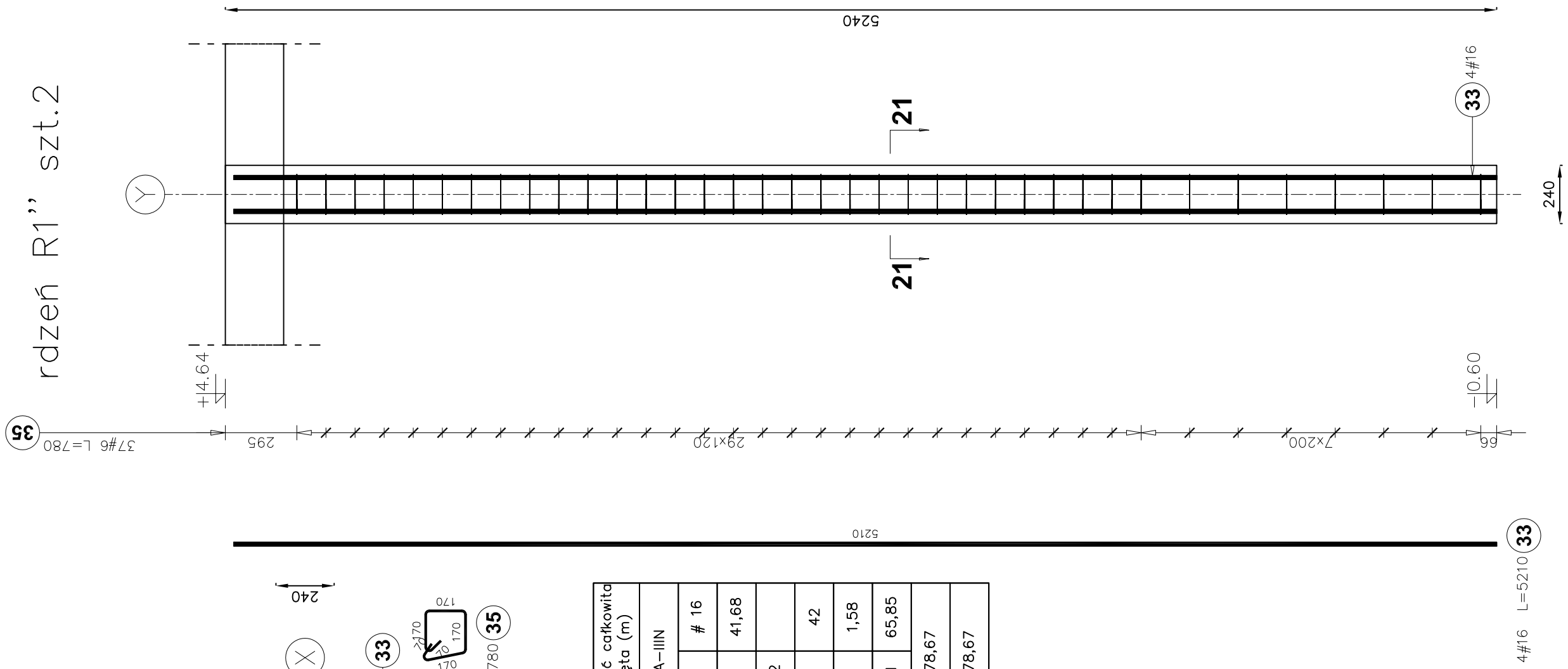

21-21

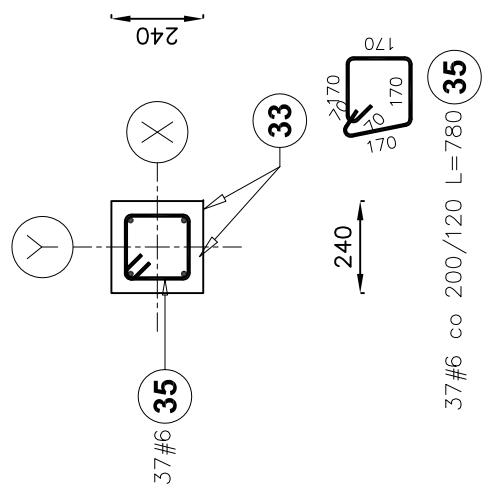

Elementy									Długość całkowita pręta (m)	
Nazwa	Ilość	Nr pręta	Średnica	Długość (m)	Ilość prętów w elemencie	Ilość prętów ogółem	A-IIIN # 6	A-IIIN # 16		
rdzeń R1''	2	33	16	5,21	4	8		41,68		
		35	6	0,78	37	74	57,72			
Długość wg średnic (m)							58	42		
Masa 1 m pręta (kg/m)							0,22	1,58		
Masa łączna wg średnic (kg)							12,81	65,85		
Masa łączna wg gatunku stali (kg)							78,67			
Ogółem (kg)							78,67			

UWAGA:
1. beton B25, zbrojenie A-IIIN RB500W
2. otulenie 35mm
3. lokalizacja wg rzut przyziemia

INVESTBUD
PROJEKTOWANIE I USŁUGI KONSULTINGOWE
al. Wojska Polskiego 39
10-228 Olsztyn
tel./fax: +48 89 5272657
mobile: +48 601 661826
e-mail: biuro@investbud.olsztyn.pl

OBIEKT:
Wiata techniczna portu lotniczego

ADRES:
dz.nr 463/13 obr.Szymany
gm. Szczytno pow. szczycieński

TYTUŁ:
Detale słupów i rdzeni
Rdzeń R1"

PROJEKTOWAŁ:
mgr inż.A.Kuzia
upr.bud.WAM/0120/PWOK/04

SPRAWDZIŁ:
mgr inż.D.Ziółkowski
upr.bud.WAM/0059/PWOK/05

OPRACOWAŁ:
mgr inż.A.Kuzia

BRANŻA:	FAZA:	
konstrukcja	**PW**	
DATA: **10-2013**	SKALA: **1:20**	NR RYS. **K23**

rdzeń R3 szt.2

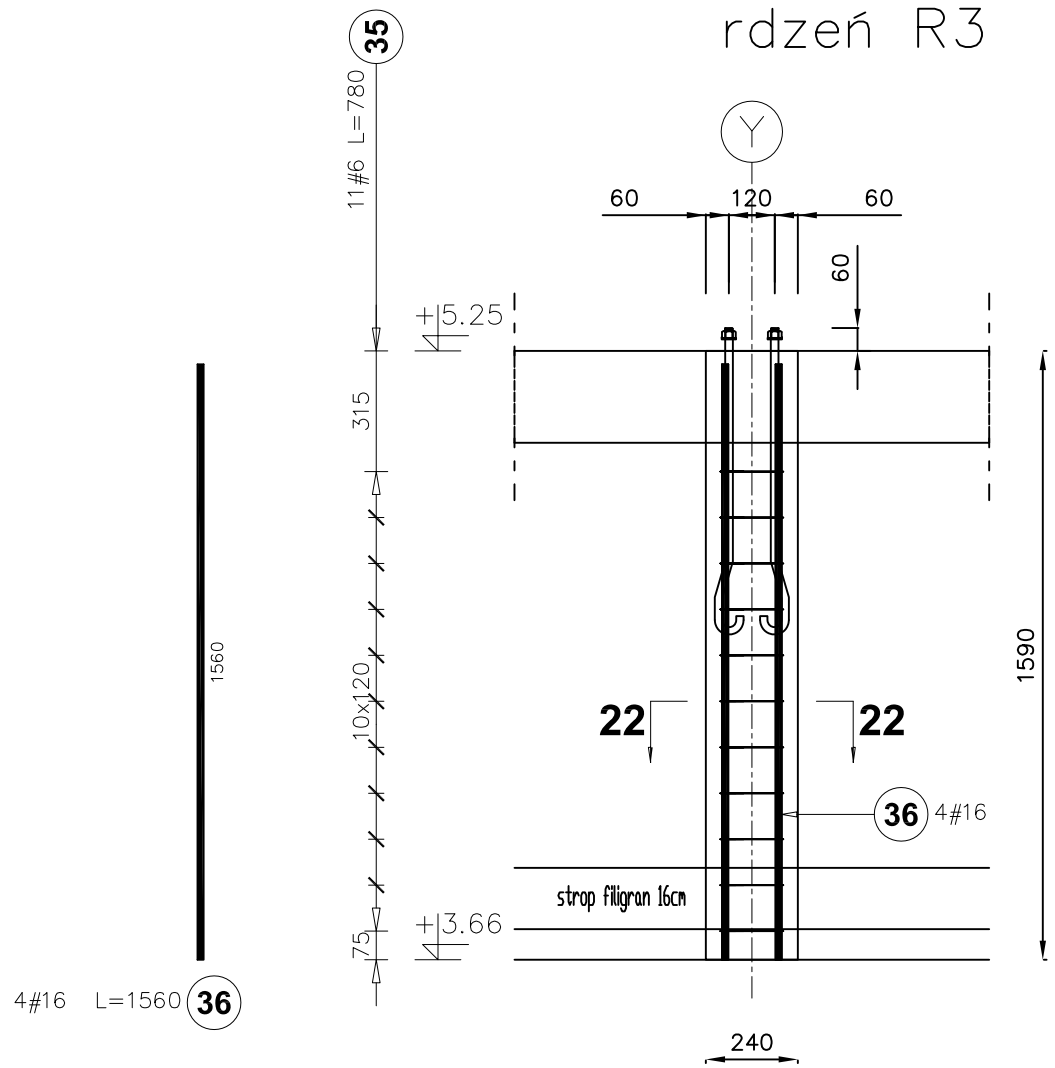

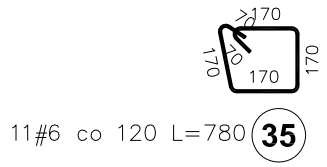

22-22

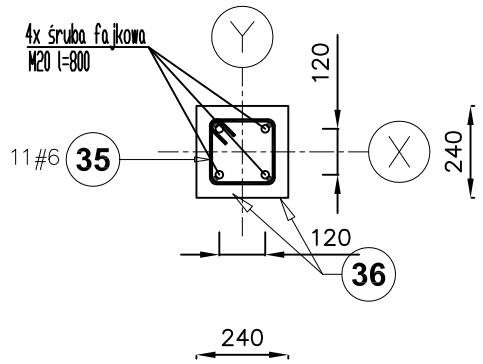

UWAGA:
1. beton B25, zbrojenie A-IIIN RB500W
2. otulenie 35mm
3. lokalizacja wg rzut przyziemia

Elementy		Nr pręta	Średnica	Długość (m)	Ilość prętów		Długość całkowita pręta (m)	
Nazwa	Ilość				w elemencie	ogółem	A–IIIN # 6	A–IIIN # 16
rdzeń R3	2	35	6	0,78	11	22	17,16	
		36	16	1,56	4	8		12,48
Długość wg średnic (m)							17	12
Masa 1 m pręta (kg/m)							0,22	1,58
Masa łączna wg średnic (kg)							3,81	19,72
Masa łączna wg gatunku stali (kg)							23,53	
Ogółem (kg)							23,53	

INVESTBUD
PROJEKTOWANIE I USŁUGI KONSULTINGOWE
al. Wojska Polskiego 39
10-228 Olsztyn
tel./fax: +48 89 5272657
mobile: +48 601 661826
e-mail: biuro@investbud.olsztyn.pl

OBIEKT:
Wiata techniczna portu lotniczego

ADRES:
dz.nr 463/13 obr.Szymany
gm. Szczytno pow. szczycieński

TYTUŁ:
Detale słupów i rdzeni
Rdzeń R3

PROJEKTOWAŁ:
mgr inż.A.Kuzia
upr.bud.WAM/0120/PWOK/04

SPRAWDZIŁ:
mgr inż.D.Ziółkowski
upr.bud.WAM/0059/PWOK/05

OPRACOWAŁ:
mgr inż.A.Kuzia

BRANŻA: **konstrukcja** | FAZA: **PW**

DATA: **10-2013** | SKALA: **1:20** | NR RYS. **K24**

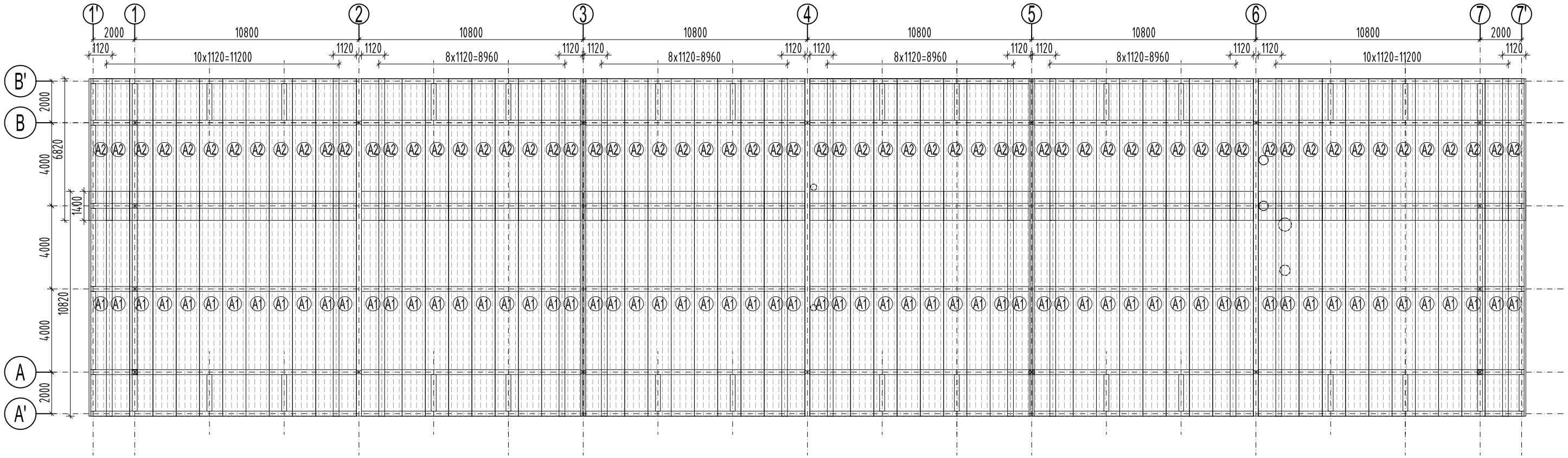

STĘŻENIA PRĘTOWE

SD 1:50

stężenie SD1 Ø16 szt.72

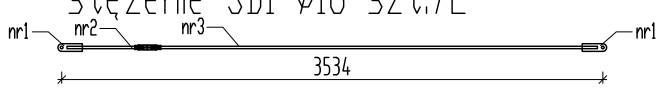

stężenie SD2 Ø16 szt.8

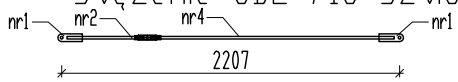

stężenie SD3 Ø16 szt.12

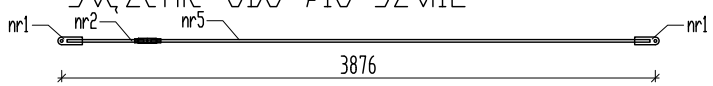

stal St3SX, ocynkowana					
nr	profil	ilość [szt]	ciężar [kg/mb]	L elem [mm]	ciężar [kg]
1	bl.8x50	184	3,14	160	92,4
2	∅ 16	92	1,58	500	72,7
3	∅ 16	72	1,58	2920	332,2
4	∅ 16	8	1,58	1590	20,1

DETALE 1:10

blacha nr1 8x50x160 szt.184

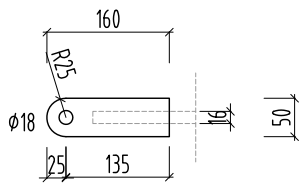

pręt nr2 Ø16 l=500 szt.92

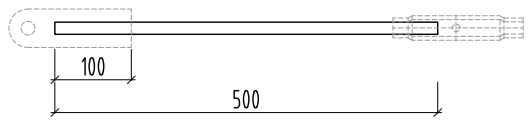

pręt nr3 Ø16 l=2920 szt.72

pręt nr4 Ø16 l=1590 szt.8

pręt nr5 Ø16 l=3260 szt.12

zestawienie blach trapezowych T85-40L-1120 320MPa (pozytyw)								
l.p.	sym. ark.	szer. krycia [mm]	grub. [mm]	L [mm]	ilość [szt.]	L razem [m]	ciężar jedn. [kg/m2]	ciężar razem [kg]
1	A1	1120	0,88	10820	64	692,5	9,25	7174
2	A2	1120	0,88	6820	64	436,5	9,25	4522
					128	**1129,0**		**11696**

UWAGA:
1.blacha trapezowa ocynkowana
T85-40L-1120 gr.0,88mm
320MPa / efekt. szer. krycia 1120mm
(blacha w układzie wieloprzęsłowym z uciągleniem na podporach).
2. należy zastosować system krycia zapewniający odporność ogniową RE15
(zastosowanie ocieplenia z wełny mineralnej grubości min.80mm, wytężenie przekroju blachy poniżej 80%, ciężar podwieszenia poniżej 0,5kN/m2 oraz siły punktowej poniżej 0,4kN.).
W innych przypadkach należy zastosować farbę ogniochronną.
3.mocowanie blachy na podporach oraz łączenie arkuszy ze soba ściśle wg wytycznych producenta.

p.p.p. = +139,80 m.n.p.m.

INVESTBUD
PROJEKTOWANIE I USŁUGI KONSULTINGOWE
al. Wojska Polskiego 39
10-228 Olsztyn
tel./fax: +48 89 5272657
mobile: +48 601 661826
e-mail: biuro@investbud.olsztyn.pl

OBIEKT:
Wiata techniczna portu lotniczego

ADRES:
dz.nr 463/13 obr.Szymany
gm. Szczytno pow. szczycieński

TYTUŁ:
Rzut pokrycia dachu
Detale stężeń dachowych SD

PROJEKTOWAŁ:
mgr inż.A.Kuzia
upr.bud.WAM/0120/PWOK/04

SPRAWDZIŁ:
mgr inż.D.Ziółkowski
upr.bud.WAM/0059/PWOK/05

OPRACOWAŁ:
mgr inż.A.Kuzia

BRANŻA: **konstrukcja** | FAZA: **PW**

DATA: **10-2013** | SKALA: **1:200/50/10** | NR RYS. **K30**

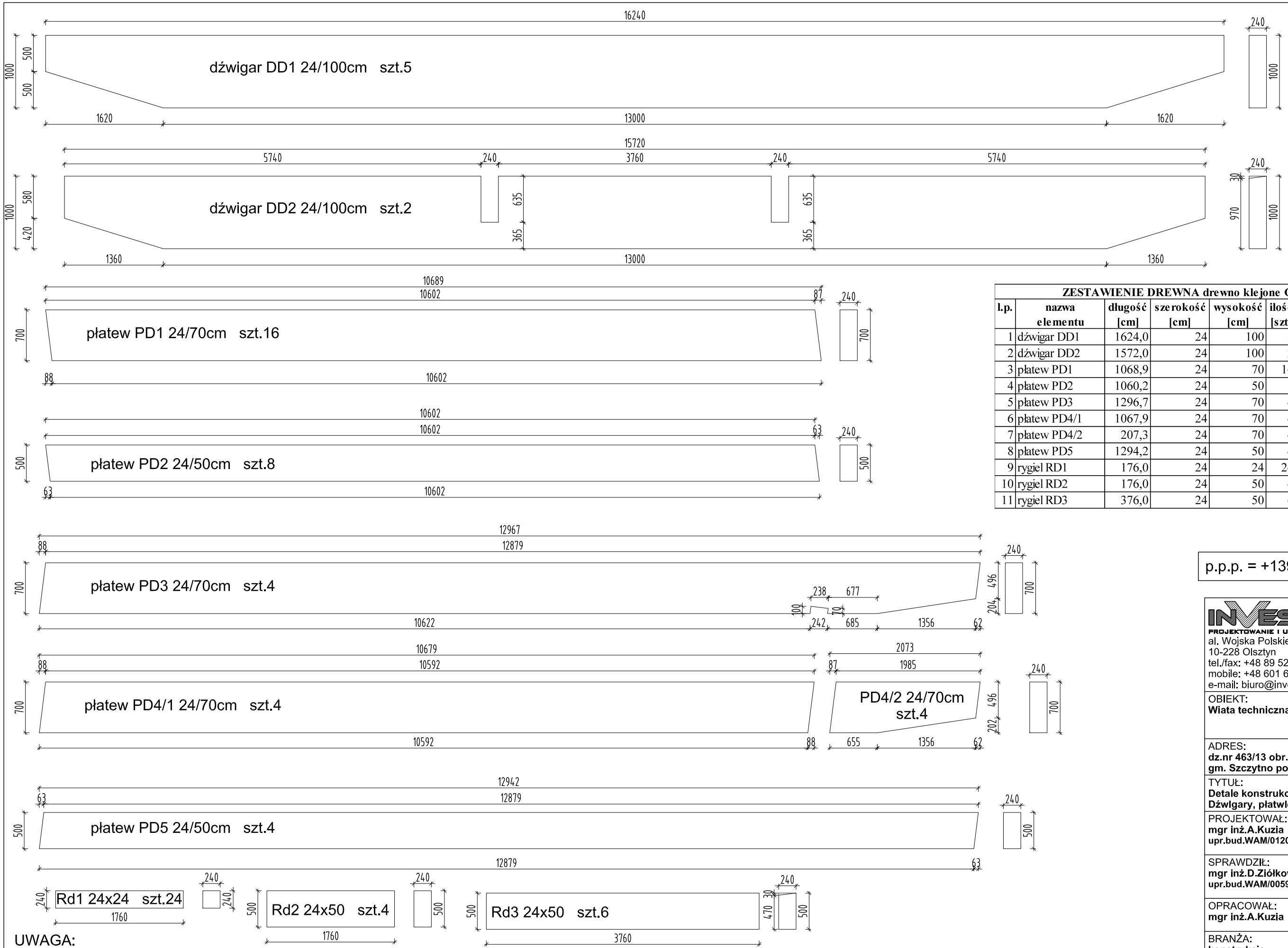

ZESTAWIENIE DREWNA drewno klejone GL32c							
l.p.	nazwa elementu	długość [cm]	szerokość [cm]	wysokość [cm]	ilość [szt]	objętość [m3]	ciężar [kg]
1	dźwigar DD1	1624,0	24	100	5	19,5	7990
2	dźwigar DD2	1572,0	24	100	2	7,8	3196
3	płatew PD1	1068,9	24	70	16	28,7	11780
4	płatew PD2	1060,2	24	50	8	10,2	4173
5	płatew PD3	1296,7	24	70	4	8,7	3573
6	płatew PD4/1	1067,9	24	70	4	7,2	2942
7	płatew PD4/2	207,3	24	70	4	1,4	571
8	płatew PD5	1294,2	24	50	4	6,2	2547
9	rygiel RD1	176,0	24	24	24	2,4	998
10	rygiel RD2	176,0	24	50	4	0,8	346
11	rygiel RD3	376,0	24	50	6	2,7	1110
						95,7	**39226**

p.p.p. = +139,80 m.n.p.m.

UWAGA:
1. drewno klejone warstwowo GL32c / nośność ogniowa min. R15 oraz klasyfikacja NRO (zapewniona wymiarem przekrojów)
2. blachy węzłowe oraz stężenie prętowe / stal St3S ocynkowana ogniowo
3. śruby ocynkowane klasy 8.8

INVESTBUD
PROJEKTOWANIE I USŁUGI KONSULTINGOWE
al. Wojska Polskiego 39
10-228 Olsztyn
tel./fax: +48 89 5272657
mobile: +48 601 661826
e-mail: biuro@investbud.olsztyn.pl

OBIEKT:
Wiata techniczna portu lotniczego

ADRES:
dz.nr 463/13 obr.Szymany
gm. Szczytno pow. szczycieński

TYTUŁ:
Detale konstrukcji dachu
Dźwlgary, płatwle I rygle

PROJEKTOWAŁ:
mgr inż.A.Kuzia
upr.bud.WAM/0120/PWOK/04

SPRAWDZIŁ:
mgr inż.D.Ziółkowski
upr.bud.WAM/0059/PWOK/05

OPRACOWAŁ:
mgr inż.A.Kuzia

BRANŻA:	FAZA:	
konstrukcja	**PW**	
DATA:	SKALA:	NR RYS.
10-2013	**1:50**	**K31**

węzeł W1 4szt.
(konsola Ks1)

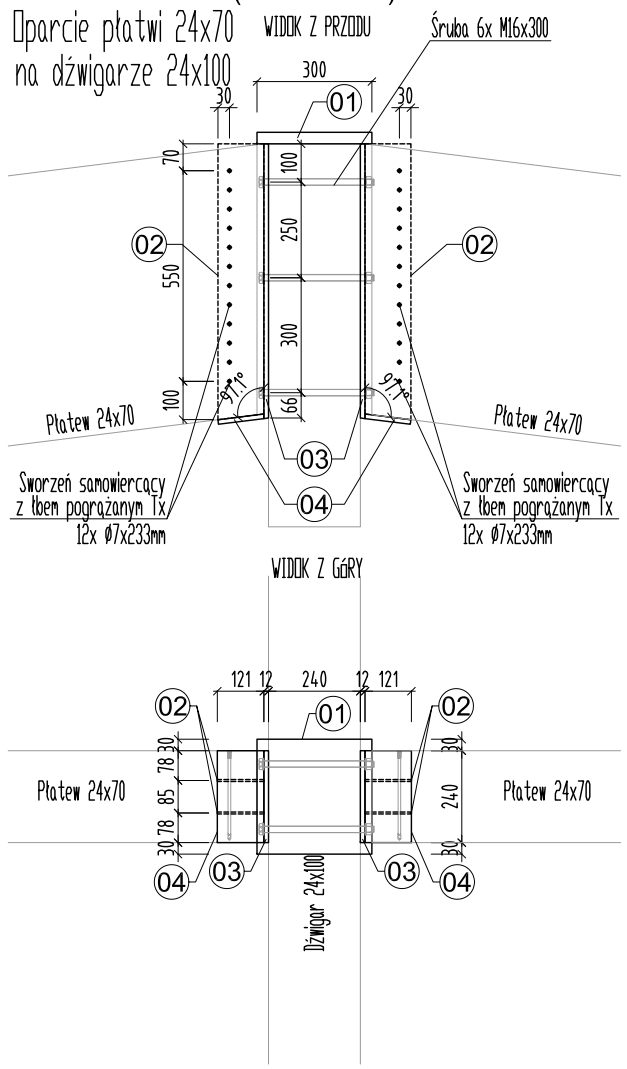

węzeł W2 6szt.
(konsola Ks1)

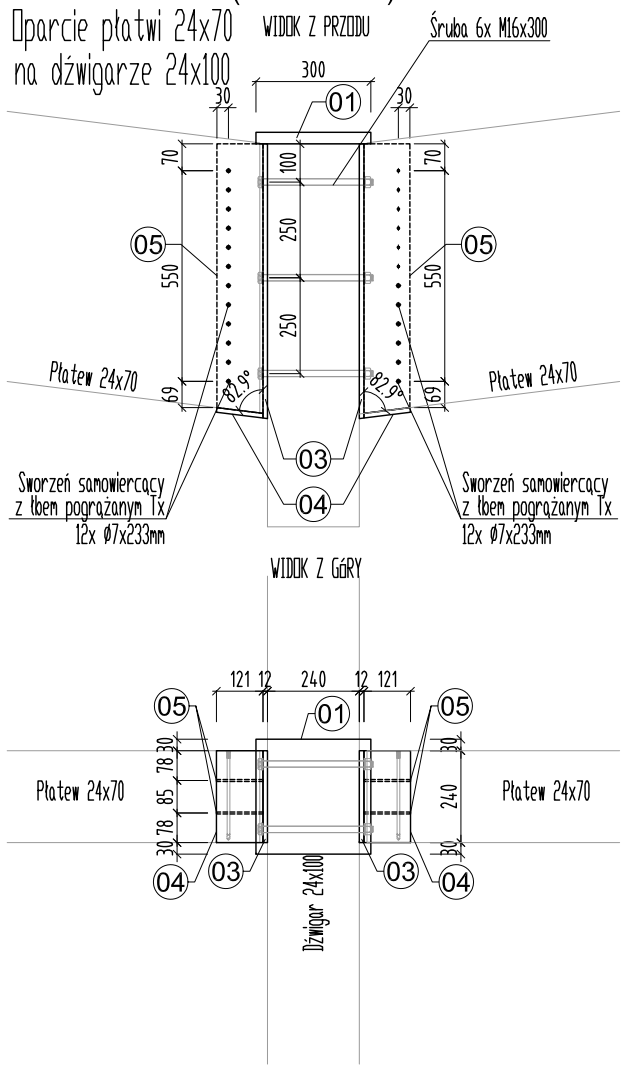

węzeł W3 4szt.
(konsola Ks3 + Mo1 + Mo2)

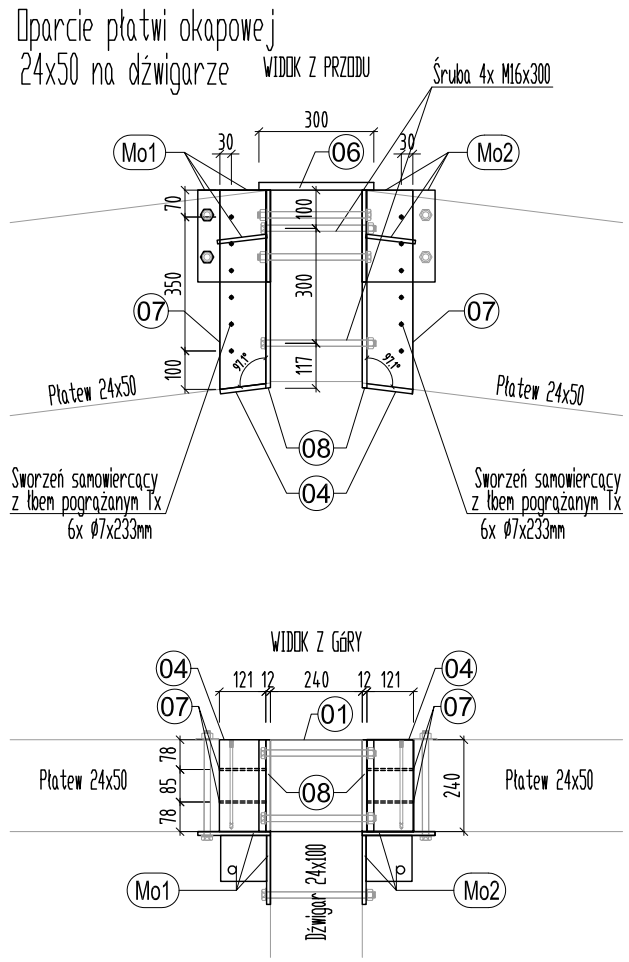

węzeł W4 6szt.
(konsola Ks4 + Mo2 + Mo1)

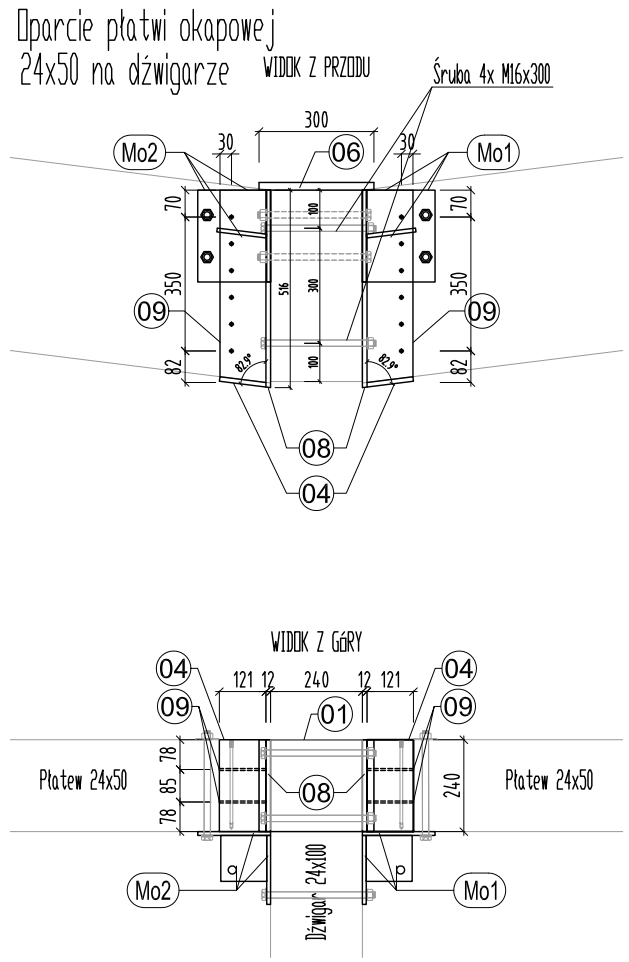

p.p.p. = +139,80 m.n.p.m.

węzeł W5 48szt.
(mocowanie 2xMo3)

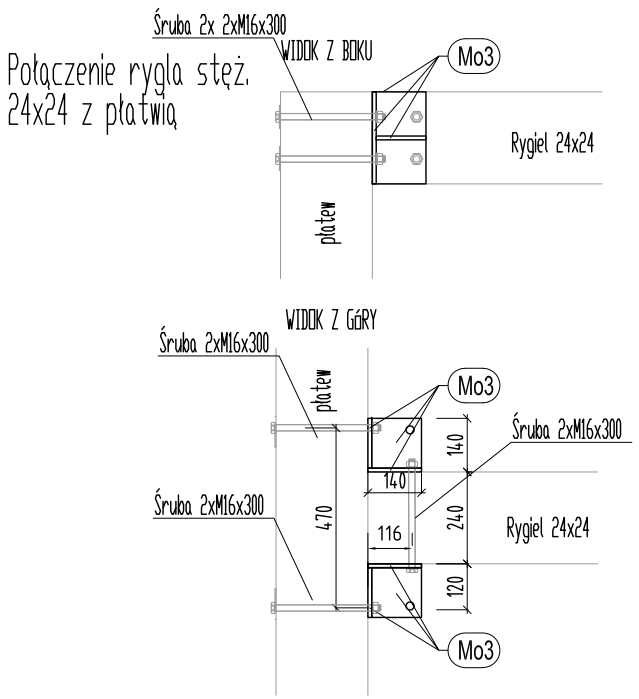

UWAGA:
1. drewno klejone warstwowo GL32c
- nośność ogniowa min. R15
- klasyfikacja NRO
(zapewniona wymiarem przekrojów)
2. stal St3S ocynkowana ogniowo
malowana farbą ogniochronną R15
3. zakotwienia w słupach żelbetowych wg rysunków słupów.
4. wkręty i sworznie samowiercące ze stali węglowej, osadzać wg instrukcji producenta
5. śruby kl. 8.8
6. blachy węzłowe gr. 5mm montować w szczelinach grubości 6mm
7. pod łby śrub będące w kolizji z czołową powierzchnią płatwi wykonać nisze
8. przed wykonanie podstaw dźwigarów należy dokonac geodezyjnego pomiaru osadzenia kotew i ewentualnie skorygować wymiary podstaw

INVESTBUD
PROJEKTOWANIE I USŁUGI KONSULTINGOWE
al. Wojska Polskiego 39
10-228 Olsztyn
tel./fax: +48 89 5272657
mobile: +48 601 661826
e-mail: biuro@investbud.olsztyn.pl

OBIEKT:
Wiata techniczna portu lotniczego

ADRES:
dz.nr 463/13 obr.Szymany
gm. Szczytno pow. szczycieński

TYTUŁ:
Detale węzłów dachu
W1, W2, W3, W4, W5

PROJEKTOWAŁ:
mgr inż.A.Kuzia
upr.bud.WAM/0120/PWOK/04

SPRAWDZIŁ:
mgr inż.D.Ziółkowski
upr.bud.WAM/0059/PWOK/05

OPRACOWAŁ:
mgr inż.A.Kuzia

BRANŻA:	FAZA:	
konstrukcja	**PW**	
DATA:	SKALA:	NR RYS.
10-2013	**1:20**	**K32**

węzeł W6 4szt.

(konsola Ks6 + Mo1 + Mo2)

Oparcie dźwigara na słupie
2xplatew 24x70 i dźwigar 24x100

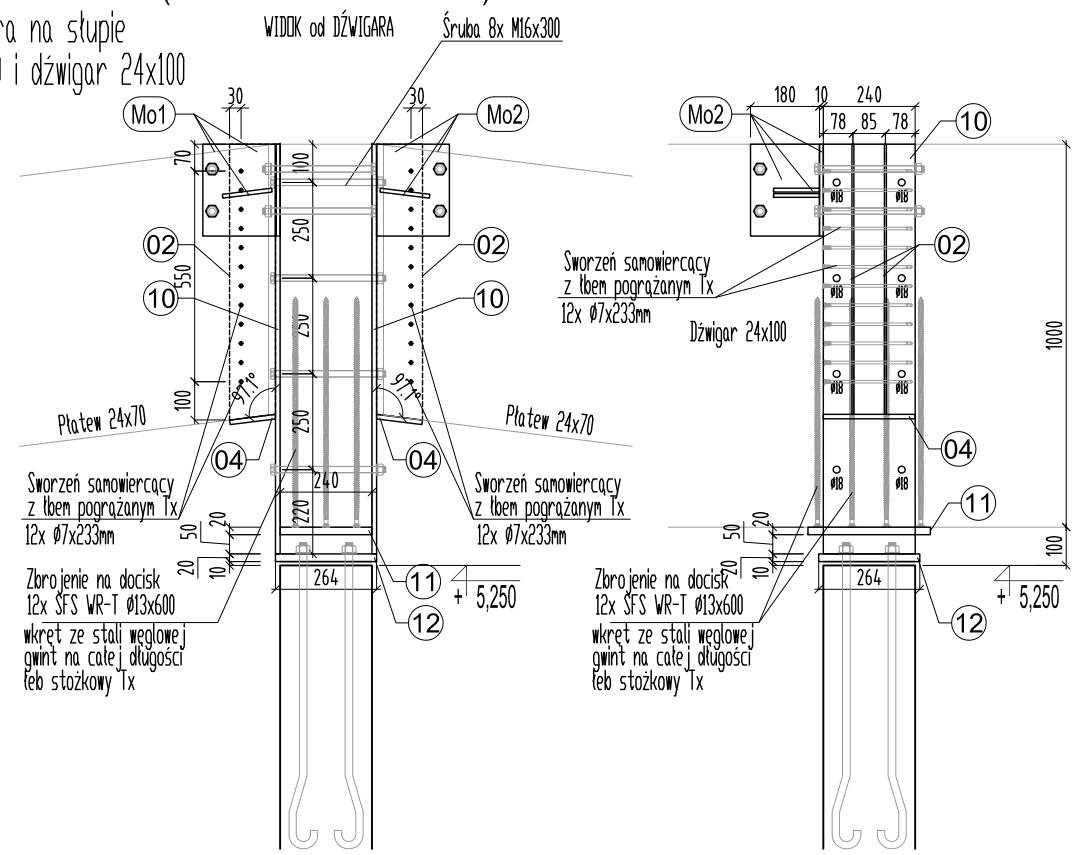

węzeł W7 6szt.

(konsola Ks7+ Mo2 + Mo1)

Oparcie płatwi 24x70
na dźwigarze 24x100

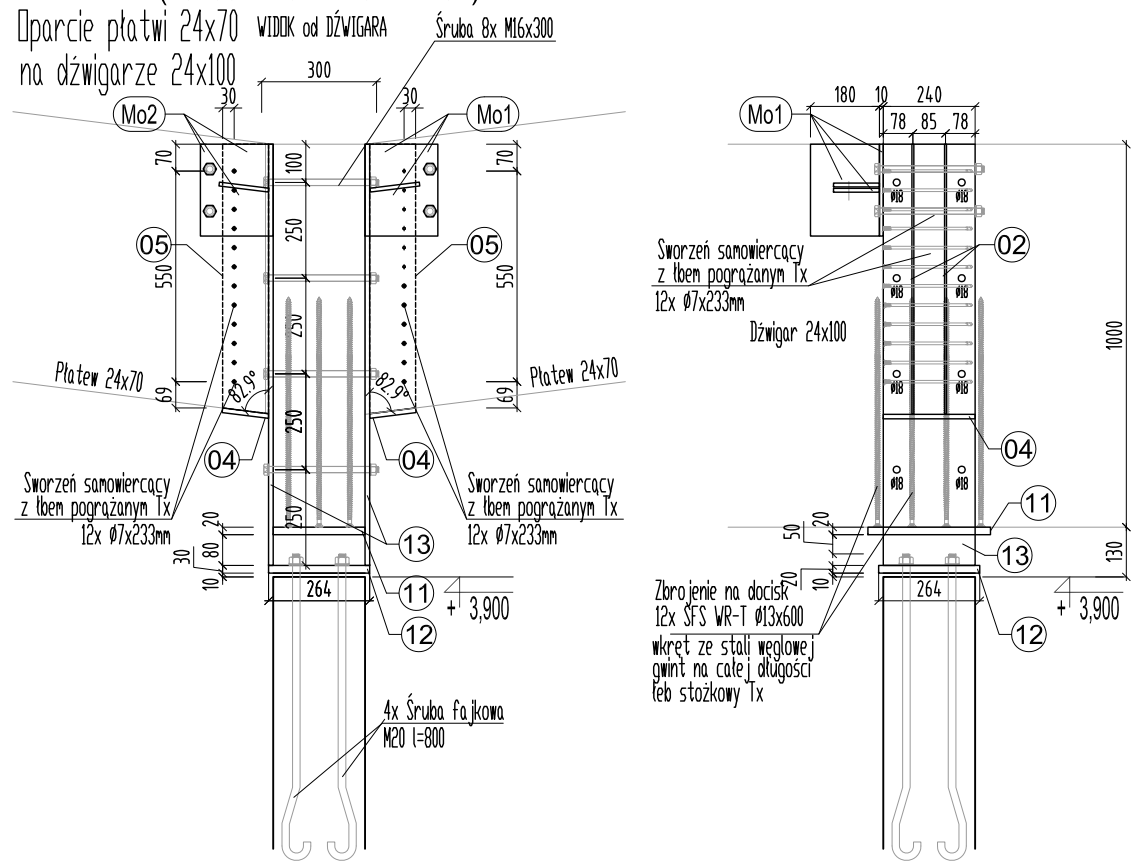

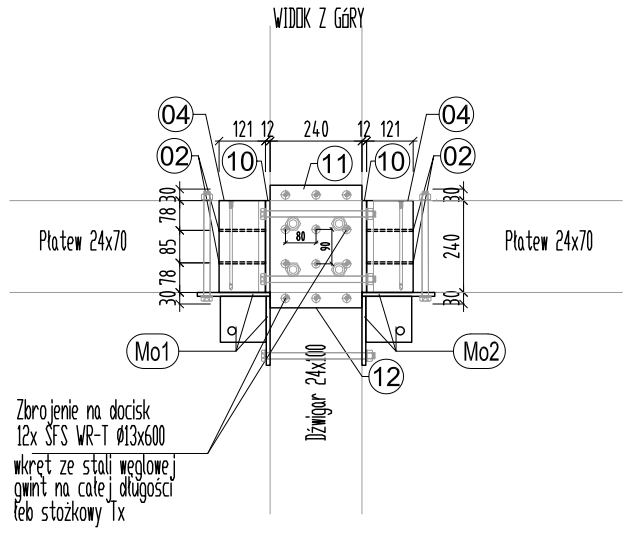

UWAGA:
1. drewno klejone warstwowo GL32c
- nośność ogniowa min. R15
- klasyfikacja NRO
(zapewniona wymiarem przekrojów)
2. stal St3S ocynkowana ogniowo
3. zakotwienia w słupach żelbetowych wg rysunków słupów.
4. wkręty i sworznie samowiercące ze stali węglowej, osadzać wg instrukcji producenta
5. śruby kl. 8.8
6. blachy węzłowe gr. 5mm montować w szczelinach grubości 6mm
7. pod łby śrub będące w kolizji z czołową powierzchnią płatwi wykonać nisze
8. przed wykonaniem podstaw dźwigarów należy dokonac geodezyjnego pomiaru osadzenia kotew i ewentualnie skorygować wymiary podstaw

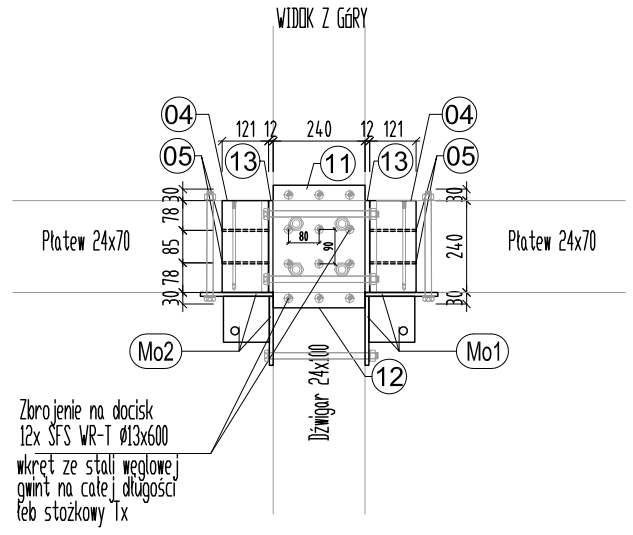

p.p.p. = +139,80 m.n.p.m.

INVESTBUD
PROJEKTOWANIE I USŁUGI KONSULTINGOWE
al. Wojska Polskiego 39
10-228 Olsztyn
tel./fax: +48 89 5272657
mobile: +48 601 661826
e-mail: biuro@investbud.olsztyn.pl

OBIEKT:
Wiata techniczna portu lotniczego

ADRES:
dz.nr 463/13 obr.Szymany
gm. Szczytno pow. szczycieński

TYTUŁ:
Detale węzłów dachu
W6, W7

PROJEKTOWAŁ:
mgr inż.A.Kuzia
upr.bud.WAM/0120/PWOK/04

SPRAWDZIŁ:
mgr inż.D.Ziółkowski
upr.bud.WAM/0059/PWOK/05

OPRACOWAŁ:
mgr inż.A.Kuzia

BRANŻA:	FAZA:	
konstrukcja	**PW**	
DATA: **10-2013**	SKALA: **1:20**	NR RYS. **K33**

węzeł W8 2szt/ W8' 2szt

(konsola Ks8+ 2xMo1 (2xMo2 dla W8')

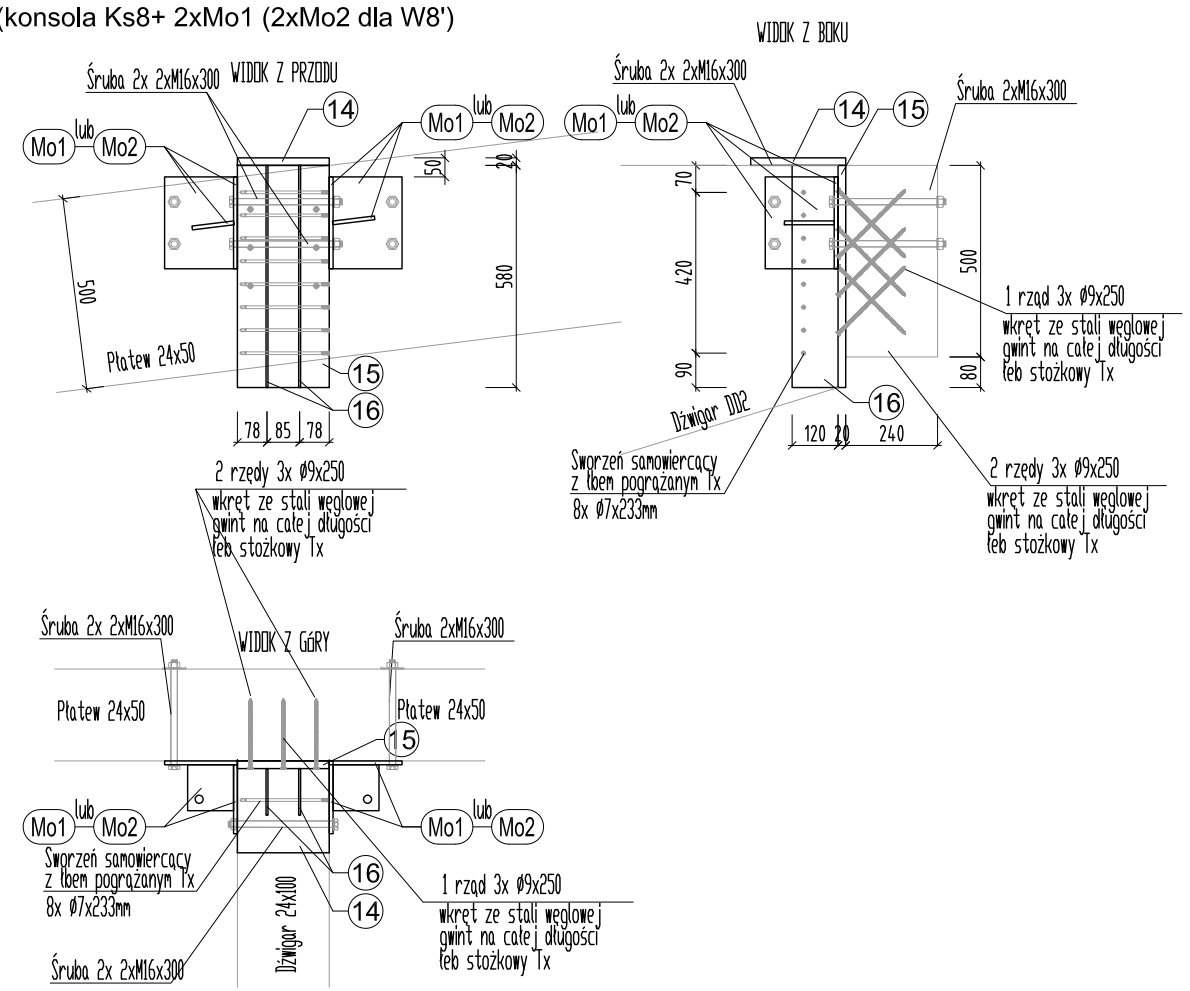

węzeł W9 2szt./W9' 2szt.

(W9 konsola Ks9 + 2xMo1 + Mo2 + BL)
(W9' konsola Ks9 + 2xMo2 + Mo1 + BL)

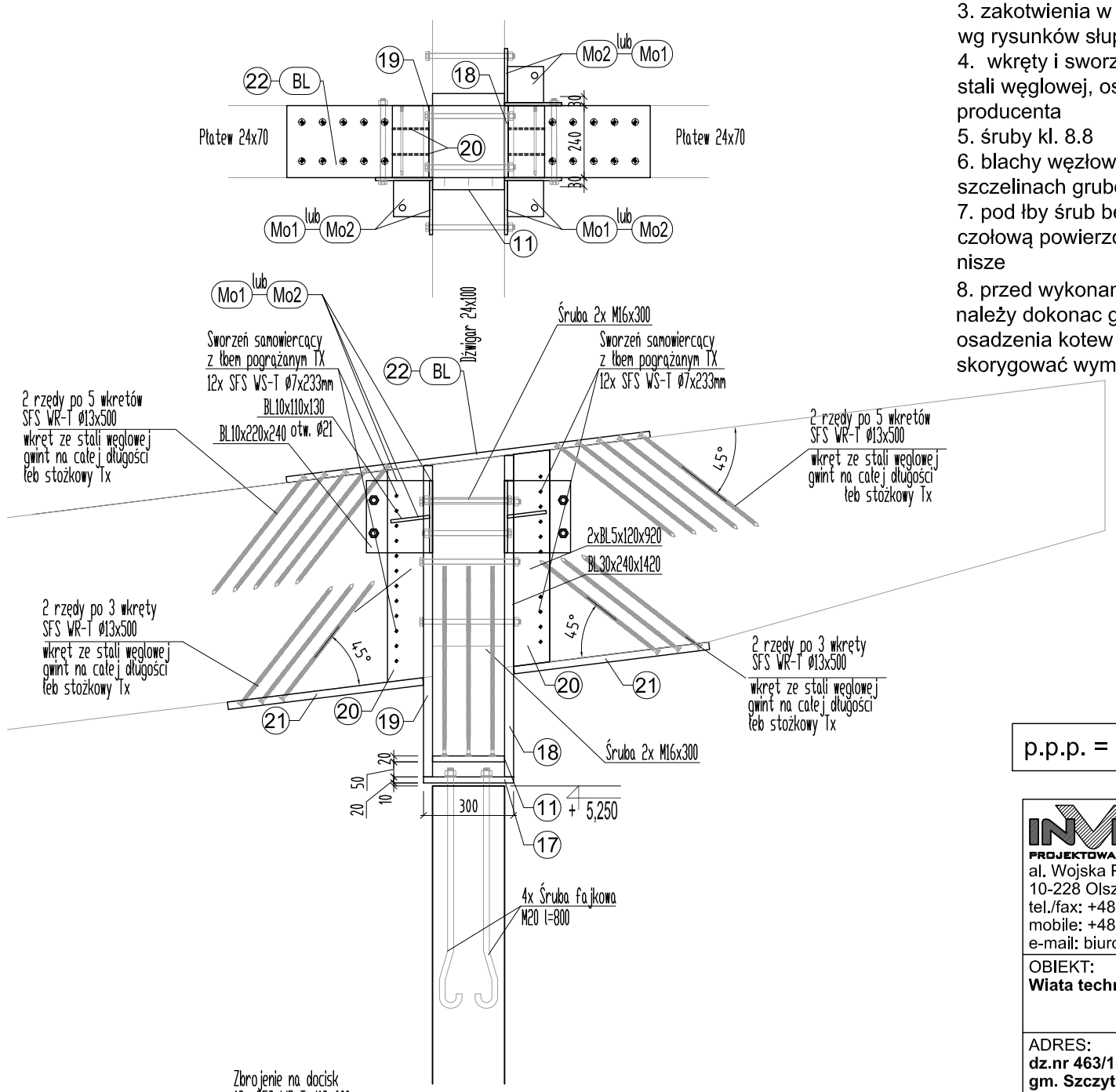

UWAGA:
1. drewno klejone warstwowo GL32c
- nośność ogniowa min. R15
- klasyfikacja NRO (zapewniona wymiarem przekrojów)
2. stal St3S ocynkowana ogniowo malowana farbą ogniochronną R15
3. zakotwienia w słupach żelbetowych wg rysunków słupów.
4. wkręty i sworznie samowiercące ze stali węglowej, osadzać wg instrukcji producenta
5. śruby kl. 8.8
6. blachy węzłowe gr. 5mm montować w szczelinach grubości 6mm
7. pod łby śrub będące w kolizji z czołową powierzchnią płatwi wykonać nisze
8. przed wykonanie podstaw dźwigarów należy dokonac geodezyjnego pomiaru osadzenia kotew i ewentualnie skorygować wymiary podstaw

p.p.p. = +139,80 m.n.p.m.

węzeł W10 4szt.

(konsola Ks10/1 + Ks10/2 + Mo4)

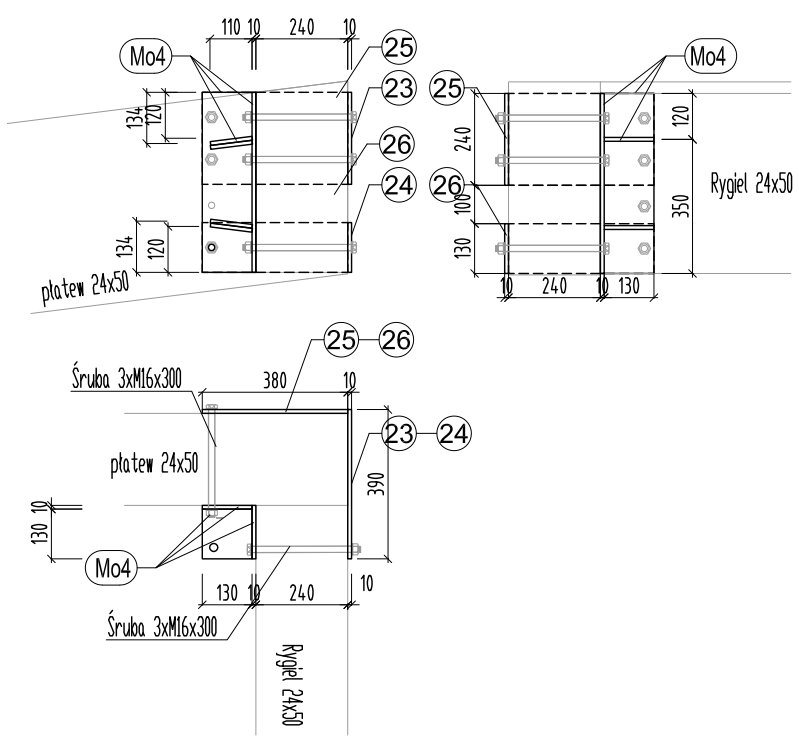

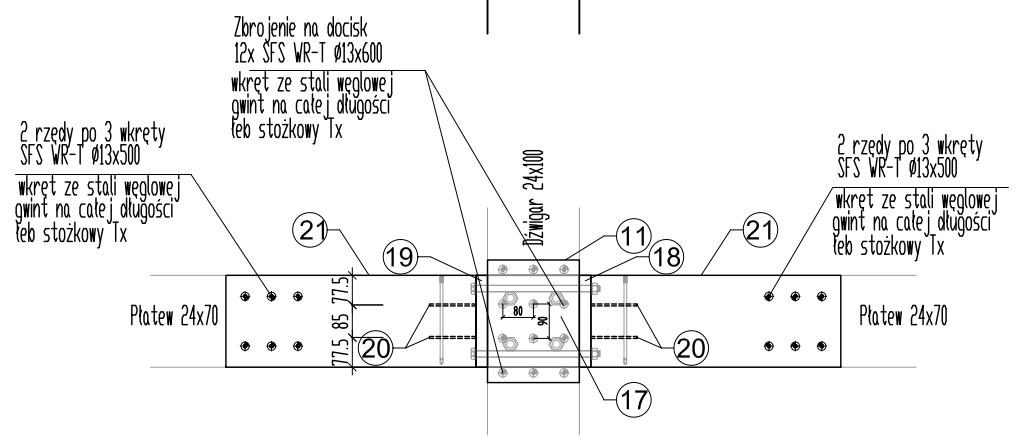

INVESTBUD
PROJEKTOWANIE I USŁUGI KONSULTINGOWE
al. Wojska Polskiego 39
10-228 Olsztyn
tel./fax: +48 89 5272657
mobile: +48 601 661826
e-mail: biuro@investbud.olsztyn.pl

OBIEKT:
Wiata techniczna portu lotniczego

ADRES:
dz.nr 463/13 obr.Szymany
gm. Szczytno pow. szczycieński

TYTUŁ:
Detale węzłów dachu
W8, W9, W10

PROJEKTOWAŁ:
mgr inż.A.Kuzia
upr.bud.WAM/0120/PWOK/04

SPRAWDZIŁ:
mgr inż.D.Ziółkowski
upr.bud.WAM/0059/PWOK/05

OPRACOWAŁ:
mgr inż.A.Kuzia

BRANŻA:	FAZA:	
konstrukcja	**PW**	
DATA: **10-2013**	SKALA: **1:20**	NR RYS. **K34**

węzeł W11 8szt.
(konsola Ks11/1+Ks11/2 + 2xMo4)

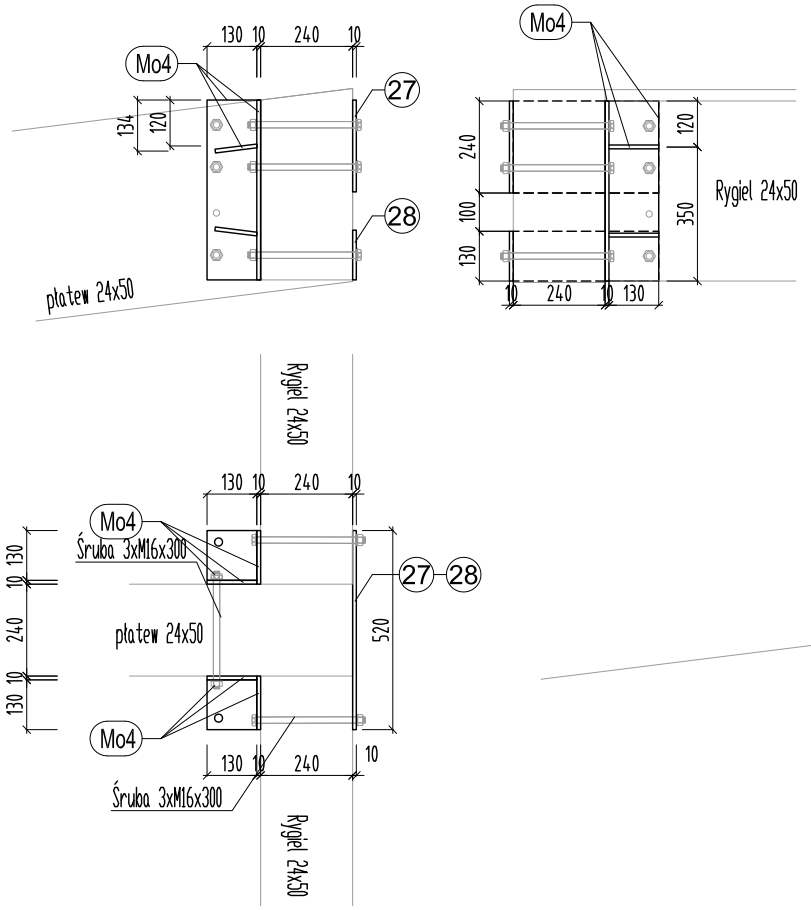

węzeł W12 4szt.
(konsola Ks12 + 2x Mo5

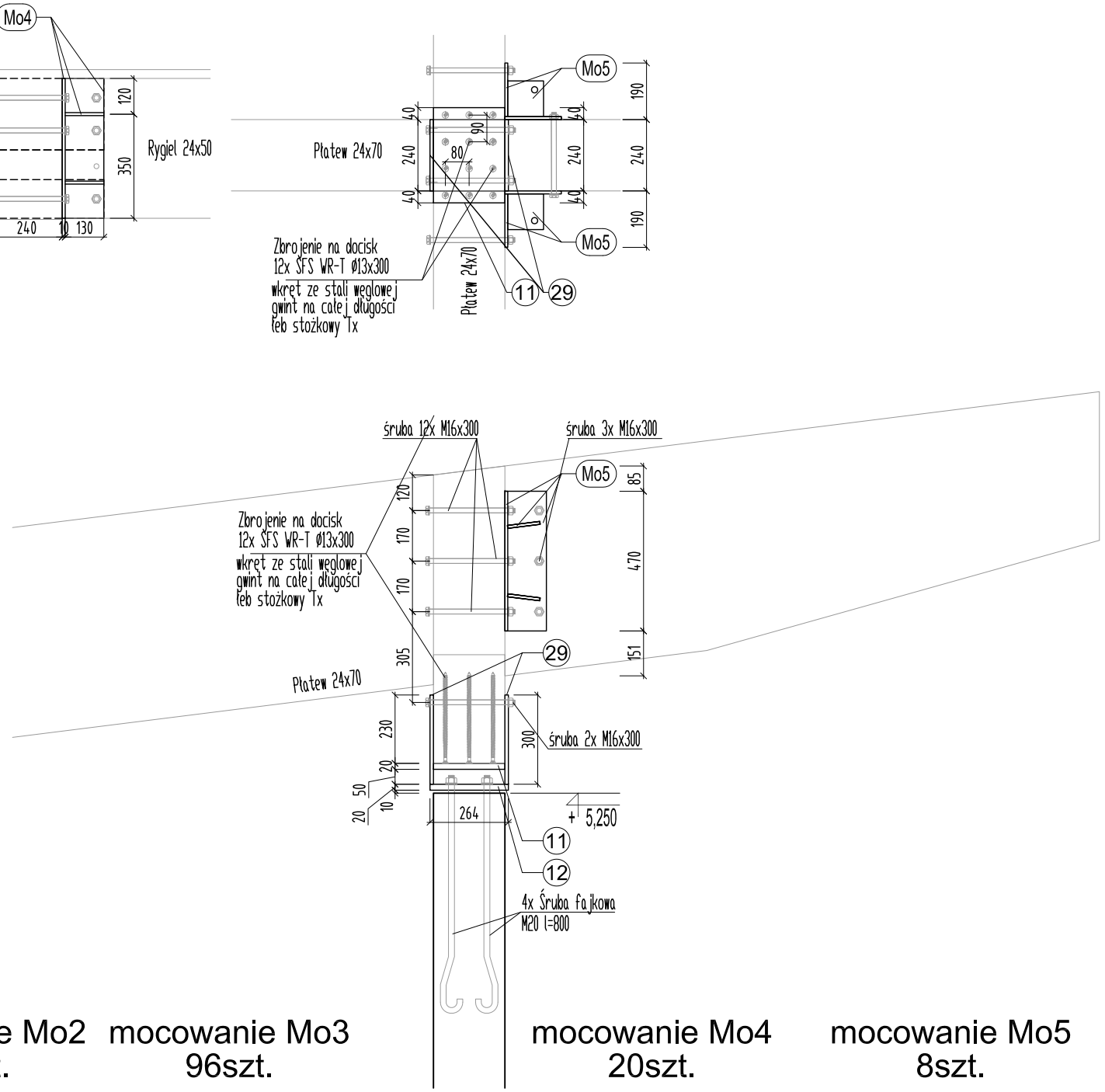

UWAGA:
1. drewno klejone warstwowo GL32c
- nośność ogniowa min. R15
- klasyfikacja NRO
(zapewniona wymiarem przekrojów)
2. stal St3S ocynkowana ogniowo
malowana farbą ogniochronną R15
3. zakotwienia w słupach żelbetowych wg rysunków słupów.
4. wkręty i sworznie samowiercące ze stali węglowej, osadzać wg instrukcji producenta
5. śruby kl. 8.8
6. blachy węzłowe gr. 5mm montować w szczelinach grubości 6mm
7. pod łby śrub będące w kolizji z czołową powierzchnią płatwi wykonać nisze
8. przed wykonanie podstaw dźwigarów należy dokonac geodezyjnego pomiaru osadzenia kotew i ewentualnie skorygować wymiary podstaw

p.p.p. = +139,80 m.n.p.m.

mocowanie Mo1 30szt.

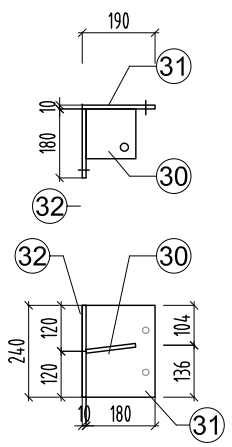

mocowanie Mo2 30szt.

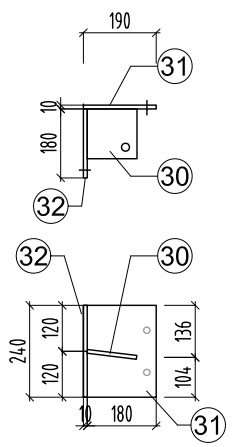

mocowanie Mo3 96szt.

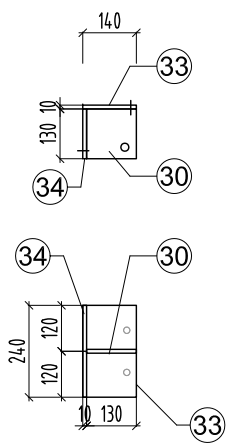

mocowanie Mo4 20szt.

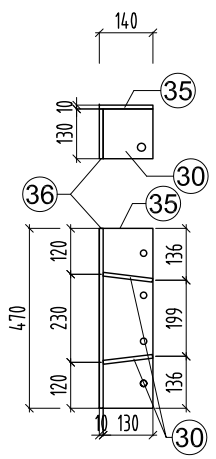

mocowanie Mo5 8szt.

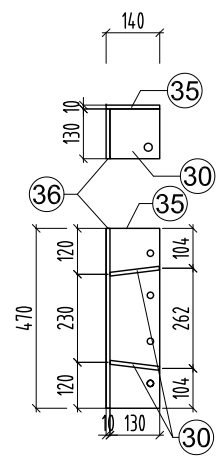

INVESTBUD
PROJEKTOWANIE I USŁUGI KONSULTINGOWE
al. Wojska Polskiego 39
10-228 Olsztyn
tel./fax: +48 89 5272657
mobile: +48 601 661826
e-mail: biuro@investbud.olsztyn.pl

OBIEKT:
Wiata techniczna portu lotniczego

ADRES:
dz.nr 463/13 obr.Szymany
gm. Szczytno pow. szczycieński

TYTUŁ:
Detale węzłów dachu W11, W12
Mocowania Mo1, Mo2, Mo3, Mo4, Mo5

PROJEKTOWAŁ:
mgr inż.A.Kuzia
upr.bud.WAM/0120/PWOK/04

SPRAWDZIŁ:
mgr inż.D.Ziółkowski
upr.bud.WAM/0059/PWOK/05

OPRACOWAŁ:
mgr inż.A.Kuzia

BRANŻA:	FAZA:	
konstrukcja	**PW**	
DATA:	SKALA:	NR RYS.
10-2013	**1:20**	**K35**

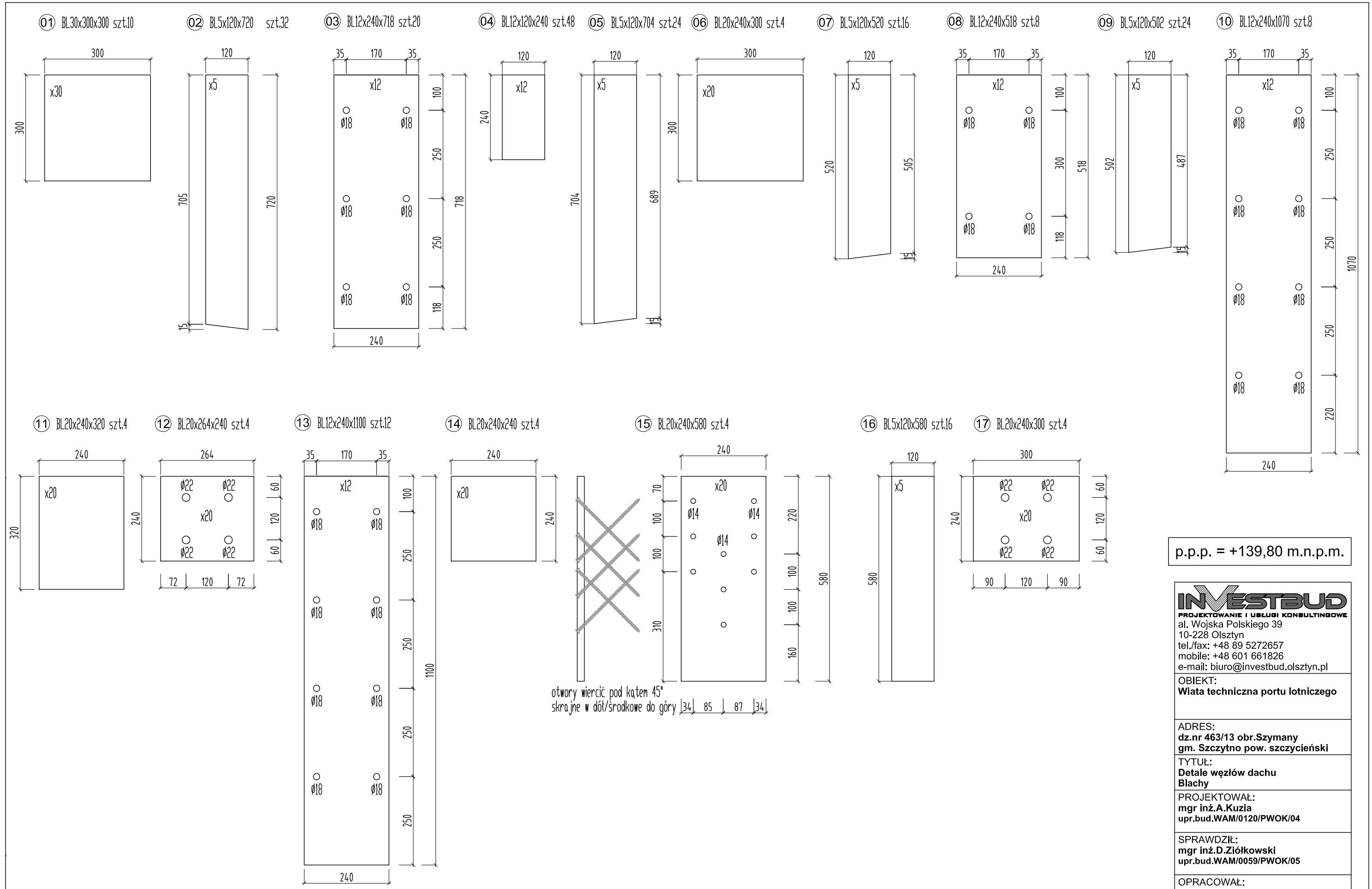

p.p.p. = +139,80 m.n.p.m.

INVESTBUD
PROJEKTOWANIE I USŁUGI KONSULTINGOWE
al. Wojska Polskiego 39
10-228 Olsztyn
tel./fax: +48 89 5272657
mobile: +48 601 661826
e-mail: biuro@investbud.olsztyn.pl

OBIEKT:
Wiata techniczna portu lotniczego

ADRES:
dz.nr 463/13 obr.Szymany
gm. Szczytno pow. szczycieński

TYTUŁ:
Detale węzłów dachu
Blachy

PROJEKTOWAŁ:
mgr inż.A.Kuzia
upr.bud.WAM/0120/PWOK/04

SPRAWDZIŁ:
mgr inż.D.Ziółkowski
upr.bud.WAM/0059/PWOK/05

OPRACOWAŁ:
mgr inż.A.Kuzia

BRANŻA:	FAZA:	
konstrukcja	**PW**	
DATA: **10-2013**	SKALA: **1:10**	NR RYS. **K36**

(18) BL30x240x1070 szt.4

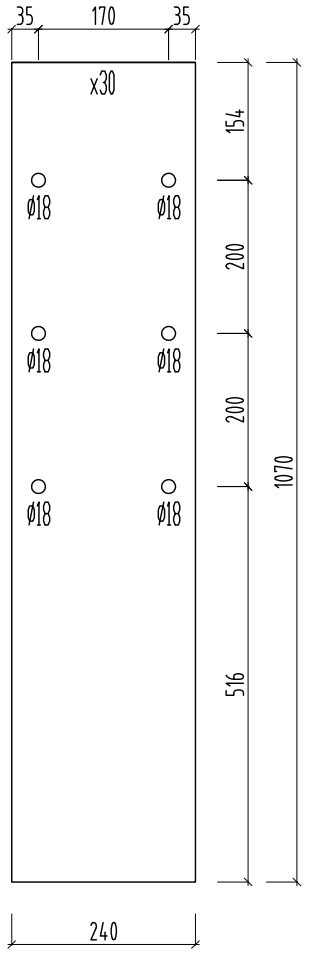

(19) BL30x240x1036 szt.4

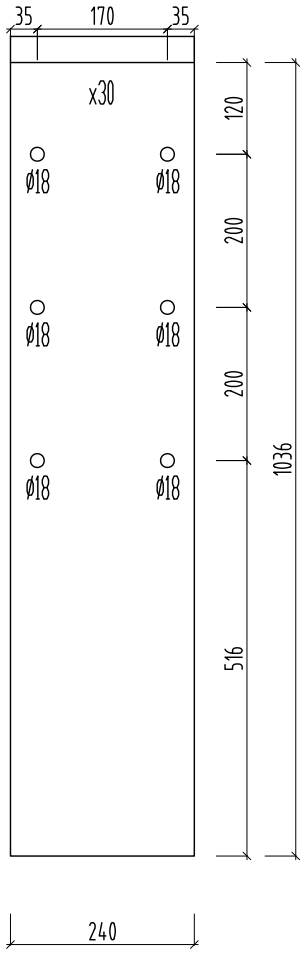

(20) BL5x120x721 szt.16

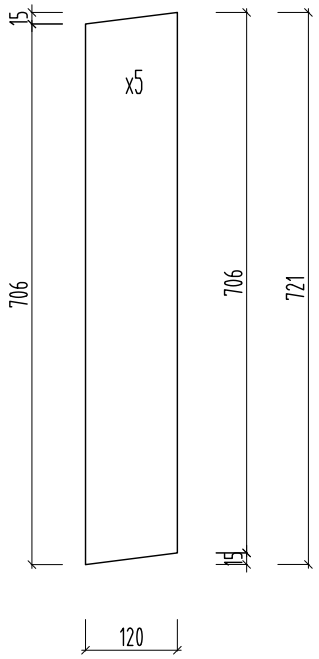

(21) BL25x240x655 szt.8

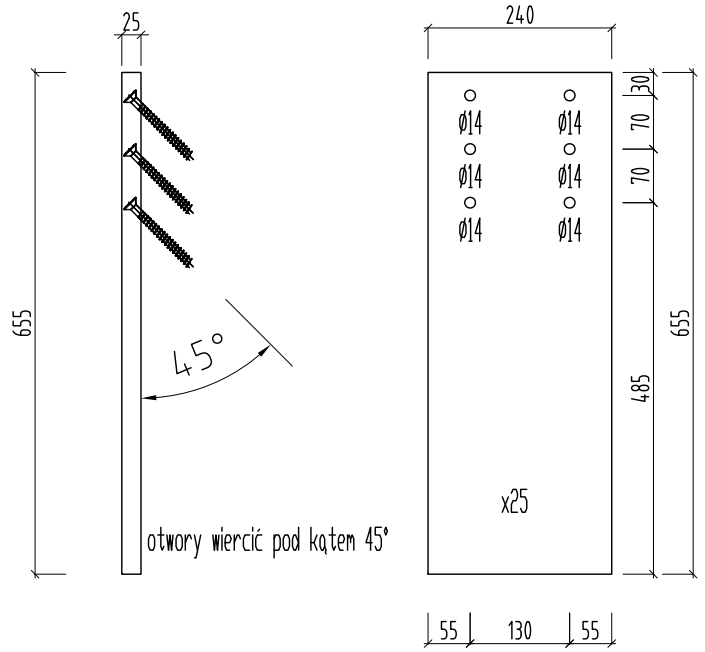

(22) BL20x240x1220 szt.4

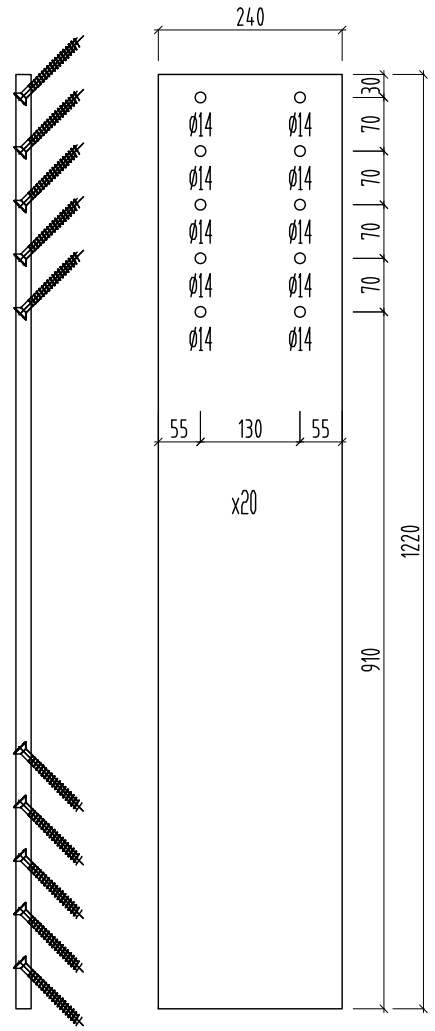

(23) BL10x240x390 szt.4

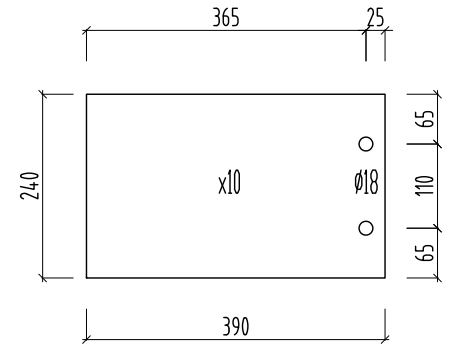

(25) BL10x240x380 szt.4

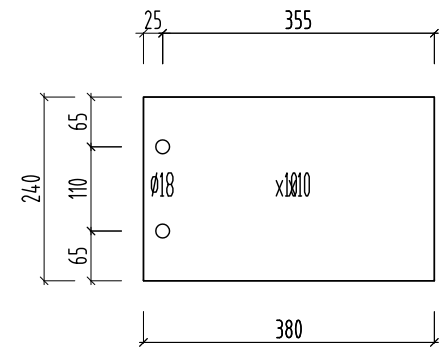

(24) BL10x130x390 szt.4

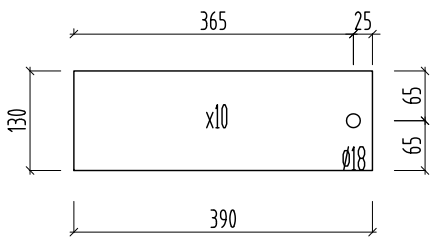

(27) BL10x240x520 szt.8

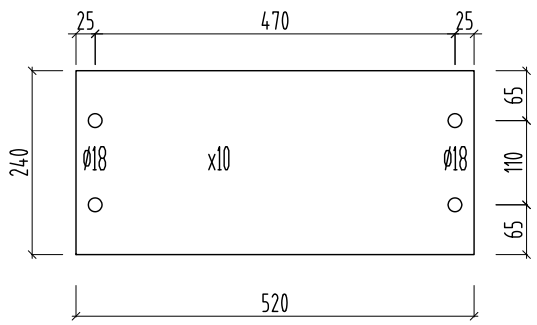

(29) BL12x240x300 szt.8

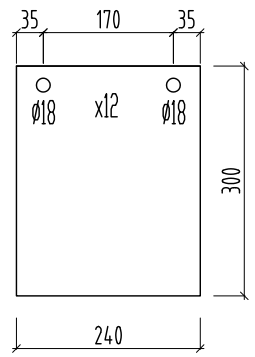

(31) BL10x190x240 szt.60

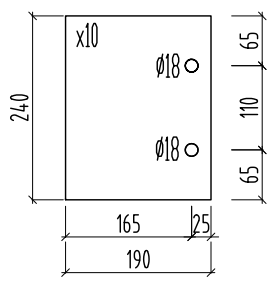

(33) BL10x140x240 szt.96

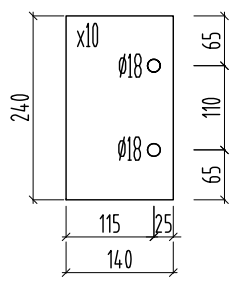

(35) BL10x140x470 szt.28

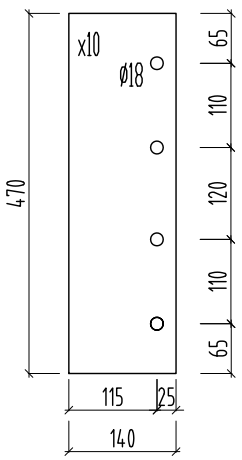

(36) BL10x130x470 szt.28

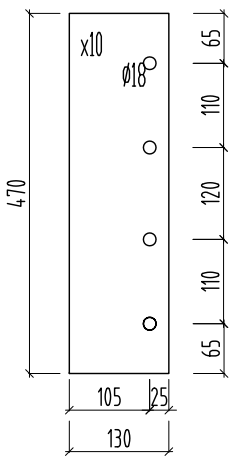

(26) BL10x130x380 szt.4

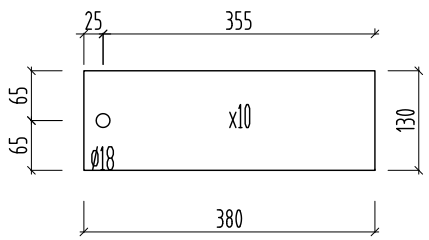

(28) BL10x240x520 szt.8

(30) BL10x130x130 szt.212

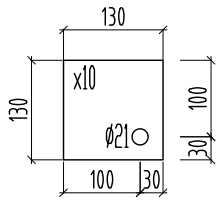

(32) BL10x180x240 szt.60

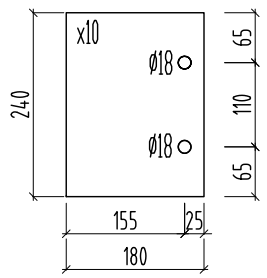

(34) BL10x130x240 szt.96

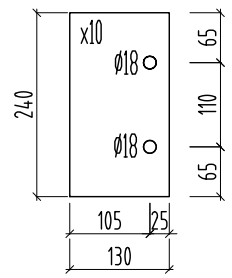

p.p.p. = +139,80 m.n.p.m.

INVESTBUD
PROJEKTOWANIE I USŁUGI KONSULTINGOWE
al. Wojska Polskiego 39
10-228 Olsztyn
tel./fax: +48 89 5272657
mobile: +48 601 661826
e-mail: biuro@investbud.olsztyn.pl

OBIEKT:
Wiata techniczna portu lotniczego

ADRES:
dz.nr 463/13 obr.Szymany
gm. Szczytno pow. szczycieński

TYTUŁ:
Detale węzłów dachu
Blachy

PROJEKTOWAŁ:
mgr inż.A.Kuzia
upr.bud.WAM/0120/PWOK/04

SPRAWDZIŁ:
mgr inż.D.Ziółkowski
upr.bud.WAM/0059/PWOK/05

OPRACOWAŁ:
mgr inż.A.Kuzia

BRANŻA:	FAZA:	
konstrukcja	**PW**	
DATA:	SKALA:	NR RYS.
10-2013	**1:10**	**K37**

nr	blacha [mm]			ciężar	ilość	RAZEM
	gr.	szer.	dł.	[kg/szt]	[szt]	[kg]
1	30	300	300	21,2	10	212,0
2	5	120	720	3,4	32	108,5
3	12	240	718	16,2	20	324,7
4	12	120	240	2,7	60	162,8
5	5	120	704	3,3	48	159,2
6	20	240	300	11,3	4	45,2
7	5	120	520	2,4	16	39,2
8	12	240	518	11,7	20	234,2
9	5	120	502	2,4	24	56,7
10	12	240	1070	24,2	8	193,5
11	20	240	320	12,1	18	217,0
12	20	264	240	9,9	14	139,3
13	12	240	1100	24,9	12	298,4
14	20	240	240	9,0	4	36,2
15	20	240	580	21,9	4	87,4
16	5	120	580	2,7	16	43,7
17	20	240	300	11,3	4	45,2
18	30	240	1070	60,5	4	241,9
19	30	240	1036	58,6	4	234,2
20	5	120	721	3,4	16	54,3
21	25	240	655	30,9	8	246,8
22	20	240	1220	46,0	4	183,9
23	10	240	390	7,3	4	29,4
24	10	130	390	4,0	4	15,9
25	10	240	380	7,2	4	28,6
26	10	130	380	3,9	4	15,5
27	10	240	520	9,8	8	78,4
28	10	130	520	5,3	8	42,5
29	12	240	300	6,8	8	54,3
30	10	130	130	1,3	212	281,2
31	10	190	240	3,6	60	214,8
32	10	180	240	3,4	60	203,5
33	10	140	240	2,6	96	253,2
34	10	130	240	2,4	96	235,1
35	10	140	470	5,2	28	144,6
36	10	130	470	4,8	28	134,3
						4883,7

p.p.p. = +139,80 m.n.p.m.

INVESTBUD
PROJEKTOWANIE I USŁUGI KONSULTINGOWE
al. Wojska Polskiego 39
10-228 Olsztyn
tel./fax: +48 89 5272657
mobile: +48 601 661826
e-mail: biuro@investbud.olsztyn.pl

OBIEKT:
Wiata techniczna portu lotniczego

ADRES:
dz.nr 463/13 obr.Szymany
gm. Szczytno pow. szczycieński

TYTUŁ:
Detale węzłów dachu
Zestawienie stali

PROJEKTOWAŁ:
mgr inż.A.Kuzia
upr.bud.WAM/0120/PWOK/04

SPRAWDZIŁ:
mgr inż.D.Ziółkowski
upr.bud.WAM/0059/PWOK/05

OPRACOWAŁ:
mgr inż.A.Kuzia

BRANŻA:	FAZA:	
konstrukcja	**PW**	
DATA: **10-2013**	SKALA:	NR RYS. **K38**